ТИПОВЫЕ КОНСТРУКЦИИ, ИЗДЕЛИЯ И УЗЛЫ ЗДАНИЙ И СООРУЖЕНИЙ

СЕРИЯ I.450.3-7.94

ЛЕСТНИЦЫ, ПЛОЩАДКИ, СТРЕМЯНКИ И ОГРАЖДЕНИЯ СТАЛЬНЫЕ ДЛЯ ПРОИЗВОДСТВЕННЫХ ЗДАНИЙ ПРОМЫШЛЕННЫХ ПРЕДПРИЯТИЙ

ВЫПУСК I

КОНСТРУКЦИИ ИЗ ХОЛОДНОГНУТЫХ ПРОФИЛЕЙ. ЧЕРТЕЖИ КМ

Ц00332-02

1К-10906

ТИПОВЫЕ КОНСТРУКЦИИ, ИЗДЕЛИЯ И УЗЛЫ ЗДАНИЙ И СООРУЖЕНИЙ

СЕРИЯ I.450.3-7.94

ЛЕСТНИЦЫ, ПЛОЩАДКИ, СТРЕМЯНКИ И ОГРАЖДЕНИЯ СТАЛЬНЫЕ ДЛЯ ПРОИЗВОДСТВЕННЫХ ЗДАНИЙ ПРОМЫШЛЕННЫХ ПРЕДПРИЯТИЙ

ВЫПУСК I

КОНСТРУКЦИИ ИЗ ХОЛОДНОГНУТЫХ ПРОФИЛЕЙ. ЧЕРТЕЖИ КМ

Разработаны:

ЦНИИПроектлегконструкцией

Главный инженер В.Д.Шишков

Начальник отдела П.П.Кашкинов

Утверждены:

Главпроектом Минстроя России,

письмо от 21.11.94 № 9-3-1/166.

Введены в действие ЦНИИПроектлегконструкцией с 01.01.95,

приказ от 25.11.94 № 25

Обозначение	Наименование	Стр
1.450.3-7.94.1-ТТ	Технические требования	3
1.450.3-7.94.1-КМ1	Лестницы из холодногнутых профилей с углом наклона 45° и 60°	4
1.450.3-7.94.1-КМ1.1	Номенклатура лестниц из холодногнутых профилей с углом наклона 45°	9
1.450.3-7.94.1-КМ1.2	Номенклатура лестниц из холодногнутых профилей с углом наклона 60°	11
1.450.3-7.94.1-КМ1.3	Номенклатура ступеней типа Ф; В; Р	13
1.450.3-7.94.1-КМ2	Площадки из холодногнутых профилей	14
1.450.3-7.94.1-КМ2.1	Номенклатура площадок из холодногнутых профилей	21
1.450.3-7.94.1-КМ2.2	Номенклатура настилов для площадок типа Ф; В; Р	25
1.450.3-7.94.1-КМ3	Ограждения из холодногнутых профилей	26
1.450.3-7.94.1-КМ3-1	Номенклатура ограждений из холодногнутых профилей для лестниц и площадок	33
1.450.3-7.94.1-КМ4	Стремянки и ограждение стремянок из холодногнутых профилей	37
1.450.3-7.94.1-КМ4.1	Номенклатура стремянок и ограждений из холодногнутого профиля	40
1.450.3-7.94.1-КМ5	Площадки, колонны, стойки, связи из холодногнутых профилей	41
1.450.3-7.94.1-КМ5.1	Номенклатура колонн, площадок, стоек и связей из холодногнутых профилей	46
1.450.3-7.94.1-КМ6	Доборные элементы из холодногнутых профилей	47
1.450.3-7.94.1-КМ6.1	Номенклатура доборных элементов из холодногнутых профилей	49

Согласовано

Взам. инв. №

Подп. и дата

Инв. № подл.

Изм.	Кол.уч.	Лист	N док.	Подп.	Дата
Разраб.		Протопопов			15.04
Пров.		Адамович			15.04
Н.контр.		Борзунова			15.04
Утв.		Кацнельсон			15.04

1.450.3-7.94.1

Содержание

Стадия	Лист	Листов
Р		1

ЦНИИпроектлегконструкция

Настоящие технические требования распространяются на стальные лестницы, площадки стремянки и ограждения к ним, разработанные в соответствии с требованиями СНиП II-23-81. Состав серии см. выпуск 0.

I. НАЗНАЧЕНИЕ И ОБЛАСТЬ ПРИМЕНЕНИЯ

I.I. Стальные лестницы, площадки, стремянки и ограждения к ним предназначены для зданий промышленных предприятий, возводимых и эксплуатируемых в районах: с расчетной температурой наружного воздуха минус 65°С и выше; со снеговой и ветровой нагрузкой I-У по СНиП 2.01.07-89, расчетной сейсмичностью до 9 баллов; со взрывобезопасными категориями производств; с неагрессивным и слабой степенью агрессивного воздействия среды при нормальном температурно-влажностным режиме по СНиП II-3-79.

I.2. Лестницы, площадки, стремянки и ограждения к ним могут устанавливаться внутри здания в т.ч. для обустройства посадочных площадок на мостовые электрические краны и использоваться в качестве наружных пожарных и эвакуационных.

2. ТЕХНИЧЕСКИЕ ДАННЫЕ

2.I. Конструкции выполняются из холодногнутых профилей (Х) по ГОСТ 8278-83 (швеллеры); ГОСТ 8281-80 (швеллеры неравнополочные); ГОСТ I977I-74 (уголки равнополочные); ТУ I4-2-341-78 (профили специальные) из стали группы С235 для районов строительства с расчетной температурой наружного воздуха минус 40°С и выше и группы С255 (С) для районов строительства с расчетной температурой наружного воздуха ниже минус 40°С до минус 65°С включительно (ГОСТ 27772-88).

Примечание. В скобках указаны (здесь и далее) расшифровка набора марок элементов. Полная расшифровка марок приведена в номенклатуре.

2.2. Для покрытия ступеней и настилов использованы:
сплошной лист из рифленой ромбической стали (Ф) по ГОСТ 8568-77;
лист просечно-вытяжной (В) по ТУ 36.26.II-5-89;
решетчатый настил из полос на ребро и круглой стали (типа ВИСП) по ТУ 36-2370-82.

2.3. При необходимости возможна замена материалов для покрытия ступеней и настилов на горячекатанную рифленую сталь по ГОСТ 8568-77 и решетчатый настил типа "Батайск" по ТУ 36-2044-77.

Замена несущих элементов возможна только на элементы с подобными и более высокими прочностными показателями.

3. ТЕХНИЧЕСКИЕ ТРЕБОВАНИЯ

3.I. Элементы конструкций собираются на сварке по ГОСТ I477I-76, ограждения собираются на самосверлящих винтах (5шт. на стойку) по ТУ 36-2625-84, ступени из решетчатого настила крепятся к косоурам лестниц болтами по ГОСТ 7798-70 (4шт. на ступень).

Предельные отклонения на изготовление и сборку элементов конструкций должны быть в пределах поля на линейные размеры по I5 квалитету по ГОСТ 25 347-82

3.2. Комплект конструкций должен иметь антикоррозионную защиту: один слой грунта ГФ-02I по ГОСТ 25I29-82 толщиной I5 мкм и один слой эмали ПФ-I33 по ГОСТ 926-82. Для конструкций, эксплуатируемых при температурах до минус 65°С должна применяться грунтовка ГФ-0I7 по ОСТ 6-I0-I428-79

3.3. Металлоконструкции упаковываются в транспортные пакеты массой до 3,5т и хранятся на подкладках на открытых площадках в штабелях высотой не более 2,0м. Условия хранения 6 по ГОСТ I5I50-69.

Транспортировать транспортные пакеты можно любым видом транспорта.

При проведении монтажа, погрузочно-разгрузочных работ применять строповку обхватом прокладками, обеспечивающими сохранность защитно-декоративного покрытия.

Изм.	Кол.уч.	Лист	N док.	Подп.	Дата	I.450.3 - 7.94.I - ТТ			
Разраб.		Протопопова				ТЕХНИЧЕСКИЕ ТРЕБОВАНИЯ	Стадия	Лист	Листов
Пров.		Адамович					Р		I
Н.контр.		Борзунова					ЦНИИпроектлегконструкция		
Утв.		Кашкин							

Взам.инв.N | Подп. и дата | Инв.N подл.

Лестницы с углом наклона 45°

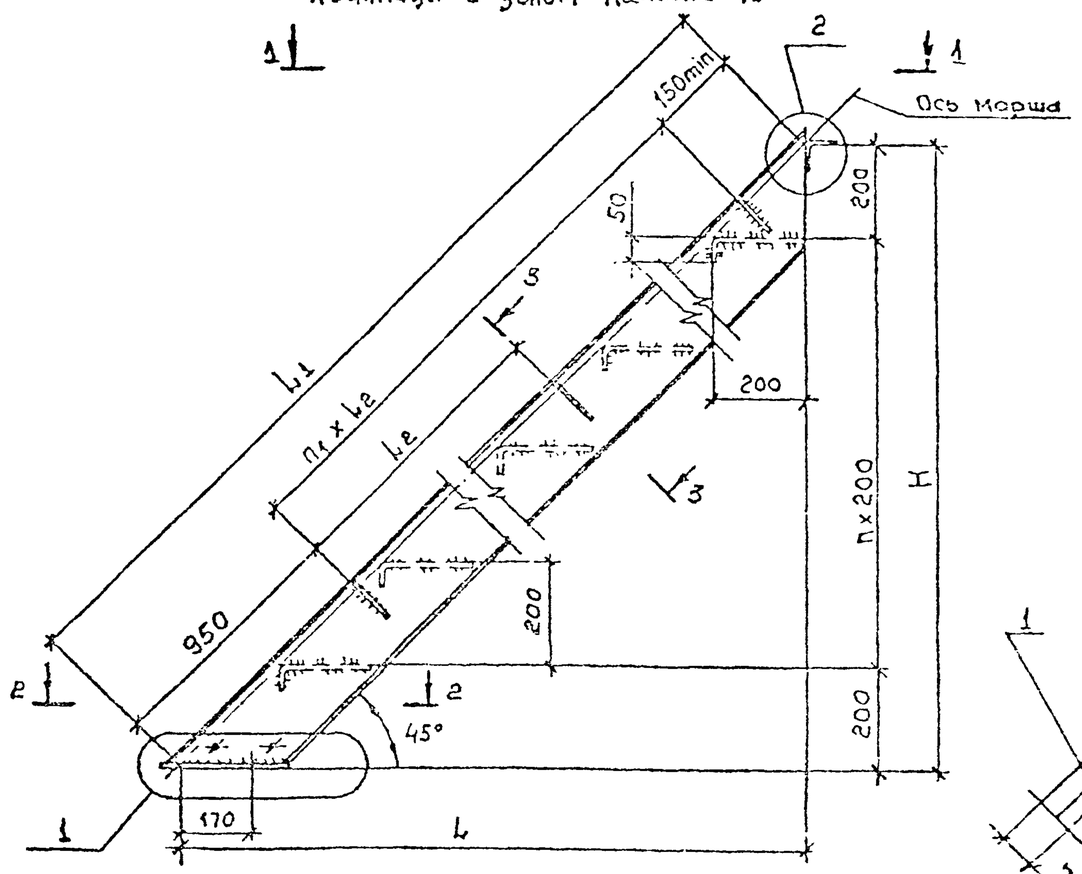

2-2

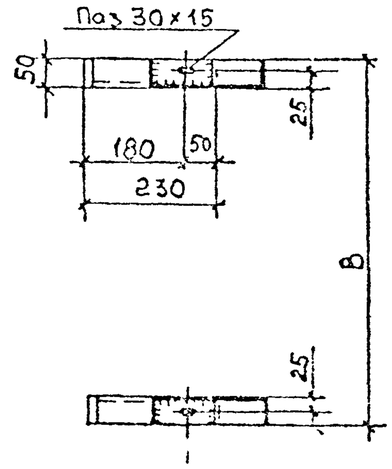

3-3

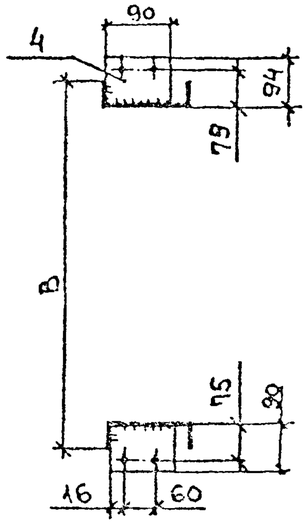

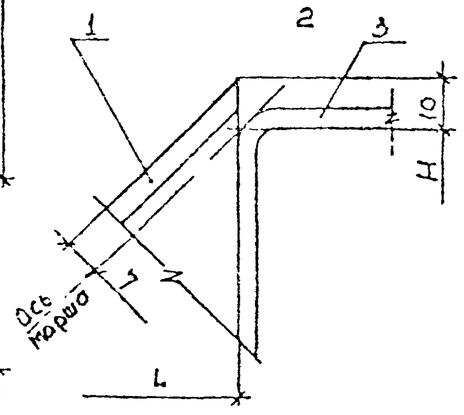

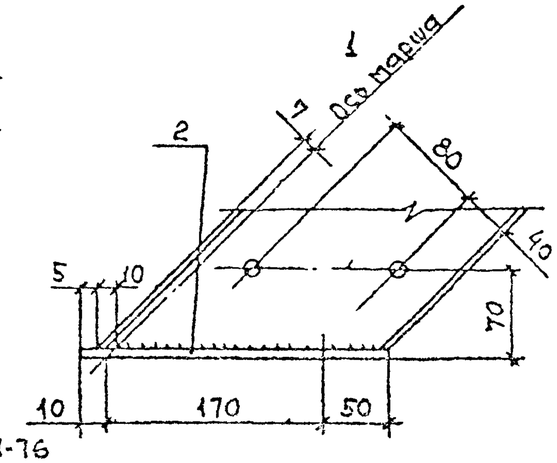

1 - 1

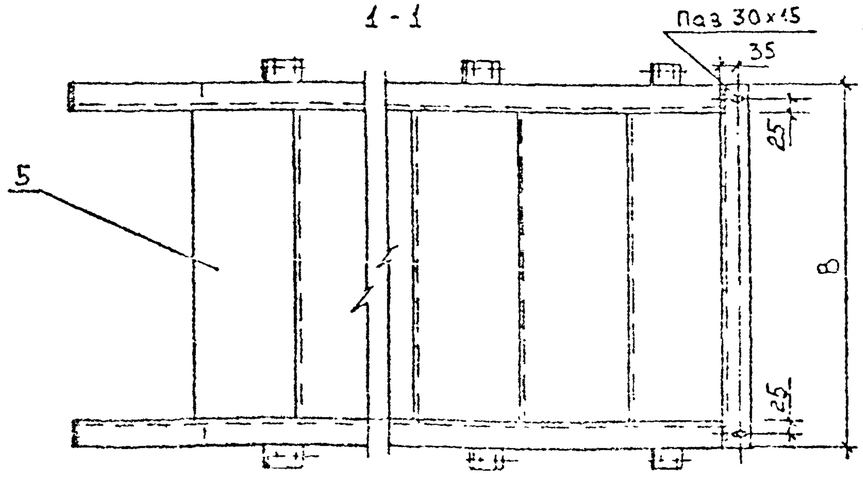

1. Сварка по ГОСТ 14771-76
2. Все отв. ф 15, кроме оговоренных
3. Номенклатуру лестниц и ступеней см 1.450.3-7.94.2-КМ1.4; 1.450.3-7.94.1-КМ1.2; 1.450.3-7.94.2-КМ1.3.

						1.450.3-7.94.1-КМ1		
Изм.	Кол.уч.	Лист	N док.	Подп.	Дата			
Разраб.		Гарбонкова				Лестницы из холодногнутых профилей с углом наклона 45° и 60°	Стадия	Лист	Листов
Пров.		Ковалев					Р	1	5
Н.контр.		Корзунов					ЦНИИпроектлесконструкция		
Утв.		Крюковский							

Согласовано

Инв. N подл. | Подп. и дата | Взам. инв. N

Ц00332-02 5 Формат А3

Лестницы под углом наклона 50°

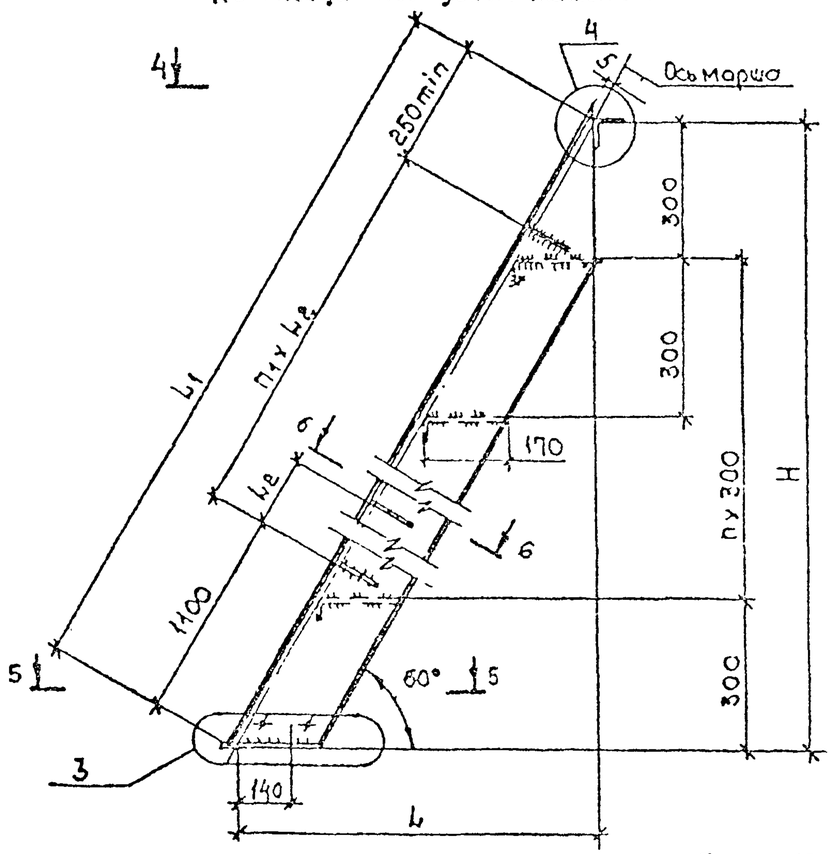

5-5

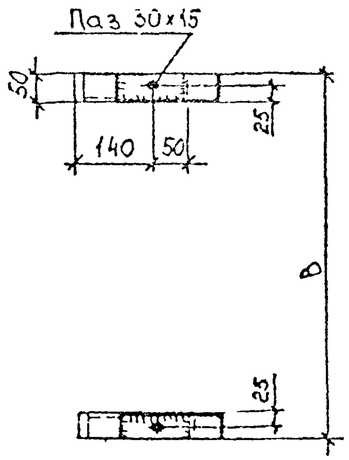

6-6

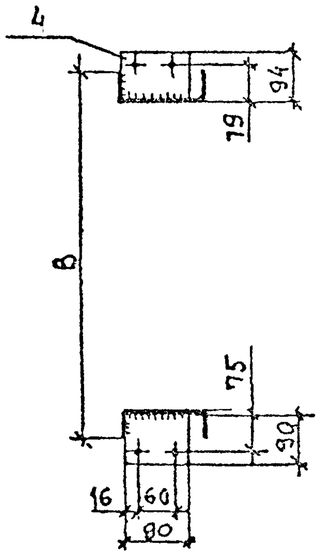

4-4

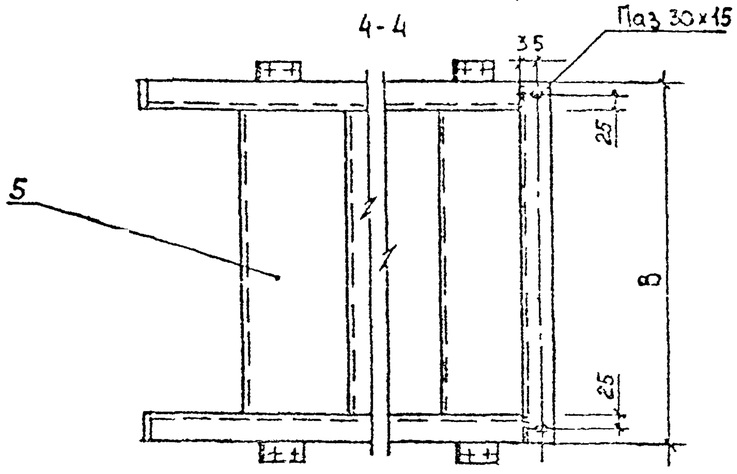

4

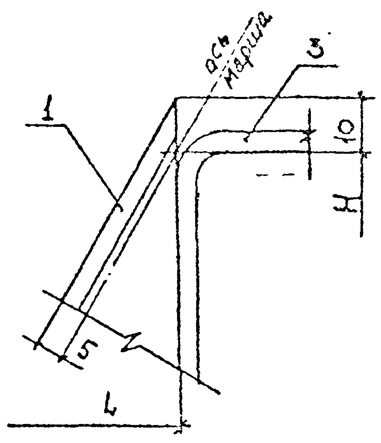

3

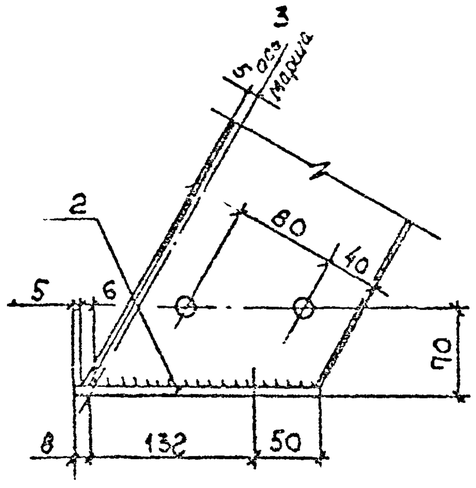

Инв. № подл.	Подп. и дата	Взам. инв. №

Изм	Кол.уч.	Лист	№ док.	Подп.	Дата	1.450.3-7.94.1-КМ1	Лист 2

Установка ступеней типа

Ф

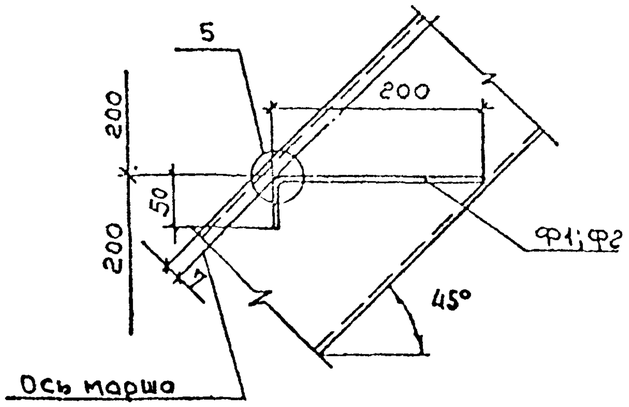

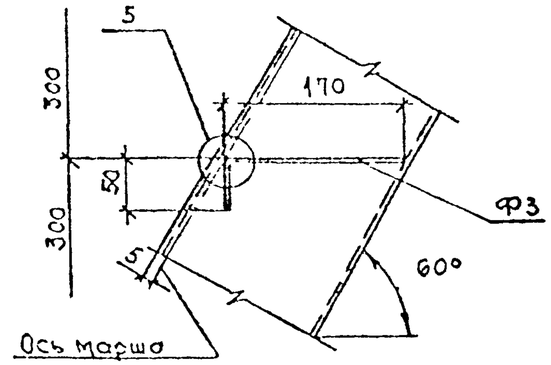

5

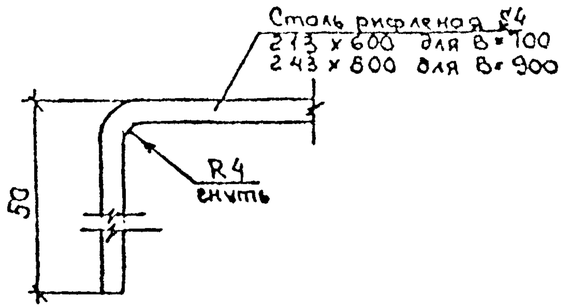

7-7

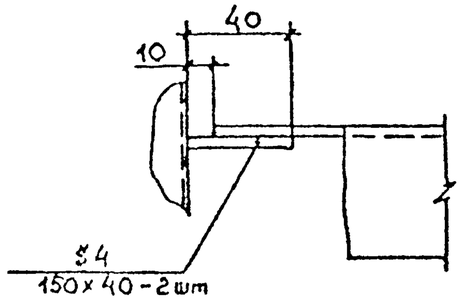

В

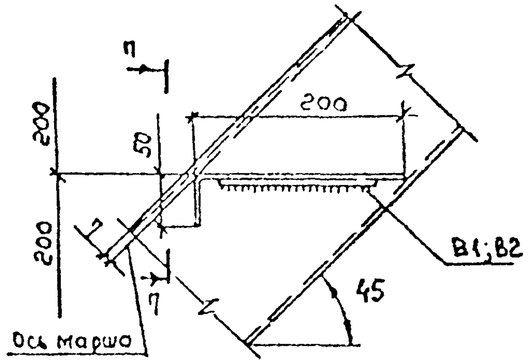

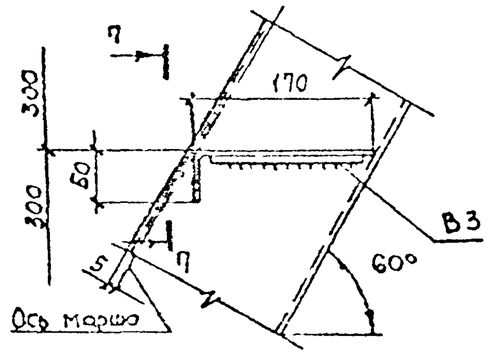

8-8

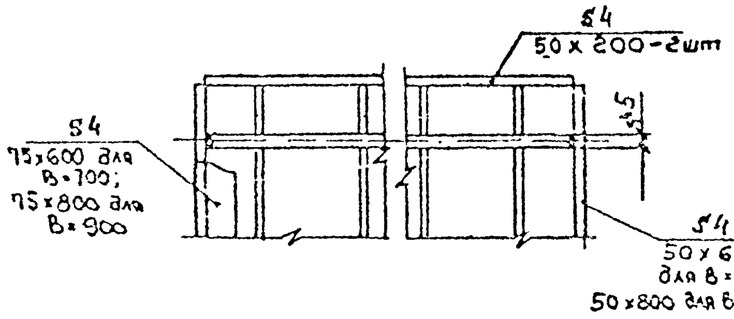

Р

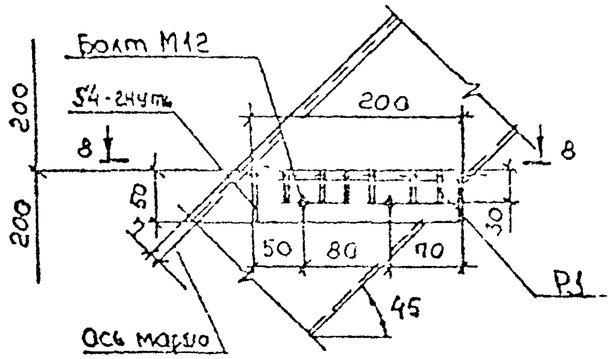

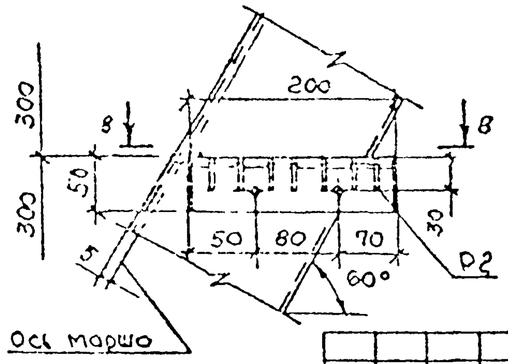

Изм	Кол.уч	Лист	№док	Подп	Дата	1.450.3-7.94.1-КМ1	Лист 3

Инв.№подл | Подп. и дата | Взам.инв.№

ЦСС 332-02 7

Формат А3

Марка изделия	Поз. дет.	Наименование	Кол.	Масса 1 дет. кг	Масса изделия кг
ЛХФ(5;Р)45-6.7	1	2н [160×50×4 L=863	2	6,6	Масса изделия см. 1.450.3-7.94.1-КМ1.1
	2	-230×50×4	2	0,4	
	3	2н L 60×60×4 L=700	1	2,3	
	4	-90×90×4	2	0,3	
	5	Ступень * L=600	2		
ЛХФ(8;Р)45-6.9	1	2н [160×50×4 L=863	2	6,6	
	2	230×50×4	2	0,4	
	3	2н L 60×60×4 L=900	1	3,2	
	4	90×90×4	2	0,3	
	5	Ступень L=800	2		
ЛХФ(8;Р)45-12.7	1	2н [160×50×4 L=1711	2	13,2	
	2	-230×50×4	2	0,4	
	3	2н L 60×60×4 L=700	1	2,3	
	4	-90×90×4	4	0,3	
	5	Ступень L=600	5		
ЛХФ(8;Р)45-12.9	1	2н [160×50×4 L=1711	2	13,2	
	2	-230×50×4	2	0,4	
	3	2н L 60×60×4 L=900	1	3,2	
	4	-90×90×4	4	0,3	
	5	Ступень L800	5		
ЛХФ(8;Р)45-18.7	1	2н [160×50×4 L=2560	2	19,7	
	2	-230×50×4	2	0,4	
	3	2н L 60×60×4 L=700	2	2,3	
	4	-90×90×4	4	0,3	
	5	Ступень L=600	8		
ЛХФ(8;Р)45-18.9	1	2н [160×50×4 L=2560	2	19,7	
	2	-230×50×4	2	0,4	
	3	2н L 60×60×4 L=900	1	3,2	
	4	-90×90×4	4	0,3	
	5	Ступень L=800	8		

Марка изделия	Поз. дет.	Наименование	Кол.	Масса 1 дет. кг	Масса изделия кг
ЛХФ(8;Р)45-24.7	1	2н [160×50×4 L=3409	2	26,2	Масса изделия см. 1.450.3-7.94.1-КМ1.1
	2	-230×50×4	2	0,4	
	3	2н L 60×60×4 L=700	1	2,3	
	4	-90×90×4	6	0,3	
	5	Ступень L=600	11		
ЛХФ(8;Р)45-24.9	1	2н [160×50×4 L=3409	2	26,2	
	2	-230×50×4	2	0,4	
	3	2н L 60×60×4 L=900	1	3,2	
	4	-90×90×4	6	0,3	
	5	Ступень L=800	11		
ЛХФ(8;Р)45-30.7	1	2н [160×50×4 L=4257	2	32,8	
	2	-230×50×4	2	0,4	
	3	2н L 60×60×4 L=700	1	2,3	
	4	-90×90×4	6	0,3	
	5	Ступень L=600	14		
ЛХФ(8;Р)45-30.9	1	2н [160×50×4 L=4257	2	32,8	
	2	-230×50×4	2	0,4	
	3	2н L 60×60×4 L=900	1	3,2	
	4	-90×90×4	6	0,3	
	5	Ступень L=800	14		
ЛХФ(8;Р)45-36.7	1	2н [160×50×4 L=5106	2	39,3	
	2	-230×50×4	2		
	3	2н L 60×60×4 L=700	1	2,3	
	4	-90×90×4	8	0,3	
	5	Ступень L=600	17		

*Тип ступеней подбирать по 1.450.3-7.94.1-КМ1.3

Взам. инв. № | Подп. и дата | Инв. № подл.

Изм.	Кол.уч.	Лист	N док.	Подп.	Дата	1.450.3-7.94.1-КМ1	Лист 4

Марка изделия	Поз. дет.	Наименование	Кол.	Масса 1 дет., кг	Масса изделия, кг
ЛХФ(В,Р)45-36.9	1	2н [160 х 50 х 4 L=5106	2	39,3	См. 1.450.3-7.94.1-КМ1.1
	2	-230 х 50 х 4	2	0,4	
	3	2н L 60 х 60 х 4 L=900	1	3,2	
	4	-90 х 90 х 4	8	0,3	
	5	Ступень L=900	17		
ЛХФ(В,Р)45-42.7	1	2н [160 х 50 х 4 L=5955	2	45,9	
	2	-230 х 50 х 4	2	0,4	
	3	2н L 60 х 60 х 4 L=700	1	2,3	
	4	-90 х 90 х 4	8	0,3	
	5	Ступень L=700	20		
ЛХФ(С,Р)45-42.9	1	2н [160 х 50 х 4 L=5955	2	45,9	Масса изделия см. 1.450.3-7.94.1-КМ1.1
	2	-230 х 50 х 4	2	0,4	
	3	2н L 60 х 60 х 4 L=900	1	3,2	
	4	-90 х 90 х 4	6	0,3	
	5	Ступень L=900	20		
ЛХФ(В,Р)60-6.7	1	2н [160 х 50 х 4 L=710	2	5,5	Масса изделия см. 1.450.3-7.94.1-КМ1.2
	2	-190 х 50 х 4	2	0,3	
	3	2н L 60 х 60 х 4 L=700	1	2,3	
	5	Ступень L=700	1		
ЛХФ(В;Р)60-12.7	1	2н [160 х 50 х 4 L=1403	2	10,8	
	2	-190 х 50 х 4	2	0,3	
	3	2н L 60 х 60 х 4 L=700	1	2,3	
	4	-90 х 90 х 4	4	0,3	
	5	Ступень L=700	3		

Марка изделия	Поз. дет.	Наименование	Кол.	Масса 1 дет., кг	Масса изделия, кг
ЛХФ(В,Р)60-18.7	1	2н [160 х 50 х 4 L=2095	2	16,1	Масса изделия см. 1.450.3-7.94.1-КМ1.2
	2	-190 х 50 х 4	2	0,3	
	3	2н L 60 х 60 х 4 L=700	1	2,3	
	4	-90 х 90 х 4	4	0,3	
	5	Ступень L=700	5		
ЛХФ(В;Р)60-24.7	1	2н [160 х 50 х 4 L=2788	2	21,5	
	2	-190 х 50 х 4	2	0,3	
	3	2н L 60 х 60 х 4 L=700	1	2,3	
	4	-90 х 90 х 4	4	0,3	
	5	Ступень L=700	7		
ЛХФ(В;Р)60-30.7	1	2н [160 х 50 х 4 L=3431	2	26,8	
	2	-190 х 50 х 4	2	0,3	
	3	2н L 60 х 60 х 4 L=700	1	2,3	
	4	-90 х 90 х 4	6	0,3	
	5	Ступень L=700	9		
ЛХФ(В;Р)60-36.7	1	2н [160 х 50 х 4 L=4174	2	32,1	
	2	-190 х 50 х 4	2	0,3	
	3	2н L 60 х 60 х 4	1	2,3	
	4	-90 х 90 х 4	6	0,3	
	5	Ступень L=700	11		
ЛХФ(В;Р)60-42.7	1	2н [160 х 50 х 4 L=4867	2	37,5	
	2	-190 х 50 х 4	2	0,3	
	3	2н L 60 х 60 х 4	1	2,3	
	4	-90 х 90 х 4	8	0,3	
	5	Ступень L=900	13		

Взам. инв. № | Подп. и дата | Инв. № подл.

Изм.	Кол. уч.	Лист	N док.	Подп.	Дата	1.450.3-7.94.1-КМ1	Лист 5

Эскиз

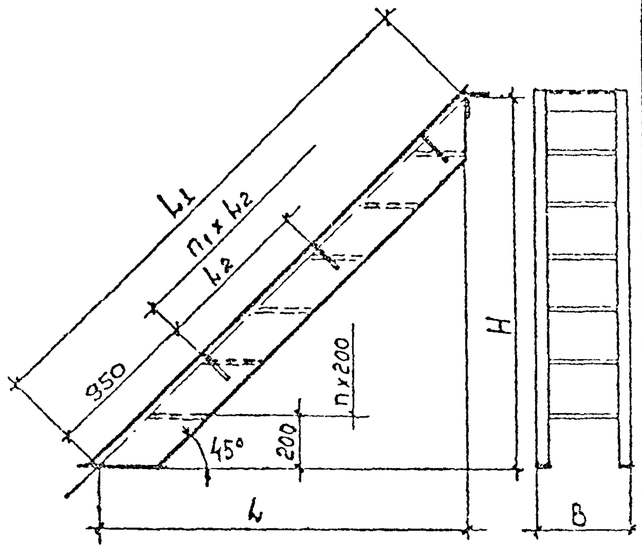

Марка	Размеры, мм B	H	L	L1	L2	n	n1	Косоур.	Тип ступеней	Масса, кг	Примечание
ЛХФ45-6.7(С*)	700	600	600	849	–	–	–	2н [160 x 50 x 4	Ф — Ступени сплошные из стального листа с ромбическим рифлением ГОСТ 8568-77 см. 1.450.3-7.94.1-КМ 1.3	26,3	
ЛХФ45-6.9	900	600	600	849	–	–	–			30,2	
ЛХФ45-12.7	700	1200	1200	1697	500	4	–			55,1	
ЛХФ45-12.9	900	1200	1200	1697	500	4	–			63,8	
ЛХФ45-18.7	700	1800	1800	2546	1350	7	–			82,8	
ЛХФ45-18.9	900	1800	1800	2546	1350	7	–			96,3	
ЛХФ45-24.7	700	2400	2400	3395	1100	10	2			111,2	
ЛХФ45-24.9	900	2400	2400	3395	1100	10	2			129,5	
ЛХФ45-30.7	700	3000	3000	4243	1500	13	2			139,0	
ЛХФ45-30.9	900	3000	3000	4243	1500	13	2			162,1	
ЛХФ45-36.7	700	3600	3600	5092	1300	16	3			167,2	
ЛХФ45-36.9	900	3600	3600	5092	1300	16	3			195,1	
ЛХФ45-42.7	700	4200	4200	5941	1500	19	3			195,0	
ЛХФ45-42.9	900	4200	4200	5941	1500	19	3			227,7	

Расшифровка марки:
Л - лестница
Х - холодногнутый профиль
Ф; В; Р - тип ступени
45 - угол наклона
6,7 - HxB в дм

1. *В обозначение марок лестниц, предназначенных для эксплуатации при температурах -40°С > t ≥ -65°С ("северное исполнение"), добавляется буква "С"
2. Ведомость расхода стали по видам профилей см. 1.450.3-7.94.1-КМ1.
3. Номенклатуру ступеней см. 1.450.3-7.94.1-КМ1.3

Согласовано

Взам. инв. №

Подп. и дата

Инв. № подл.

Изм.	Кол.уч.	Лист	N док.	Подп.	Дата
Разраб.		Протопопов			15.10.94
Пров.		Ковальчук			15.10.94
Н.контр.		Борзунов			15.10.94
Утв.		Гольцинер			

1.450.3-7.94.1-КМ1.1

Номенклатура лестниц из холодногнутых профилей с углом наклона 45°

Стадия	Лист.	Листов
Р	1	2

ЦНИИПроектлегконструкция

Ц 00332 02 10 Формат А3

Продолжение

Эскиз	Марка	Размеры, мм b	H	L	L_1	L_2	n	n_1	Косоур	Тип ступеней	Масса, кг	Примечание
См. лист 1-1.450.3-7.941-КМ1.1	ЛХВ45-6.7(С*)	700	600	600	849	–	–	–	2н [160×50×4	В Ступени из стали листовой просечно-вытяжной ТУ 36.26.11-5-89 см. 1.450.3-7.94.1-КМ 1.3	21,8	
	ЛХВ45-6.9	900	600	600	849	–	–	–			24,1	
	ЛХВ45-12.7	700	1200	1200	1697	500	4	–			44,0	
	ЛХВ45-12.9	900	1200	1200	1697	500	4	–			48,6	
	ЛХВ45-18.7	700	1800	1800	2546	1350	7	–			65,0	
	ЛХВ45-18.9	900	1800	1800	2546	1350	7	–			72,0	
	ЛХВ45-24.7	700	2400	2400	3395	1100	10	2			86,7	
	ЛХВ45-24.9	900	2400	2400	3395	1100	10	2			96,1	
	ЛХВ45-30.7	700	3000	3000	4243	1500	13	2			107,8	
	ЛХВ45-30.9	900	3000	3000	4243	1500	13	2			119,5	
	ЛХВ45-36.7	700	3600	3600	5092	1300	16	3			129,3	
	ЛХВ45-36.9	900	3600	3600	5092	1300	16	3			143,4	
	ЛХВ45-42.7	700	4200	4200	5941	1500	19	3			150,4	
	ЛХВ45-42.3	900	4200	4200	5941	1500	19	3			166,9	
	ЛХР45-6.7(С*)	700	600	600	849	–	–	–		Р Ступени решетчатые из полос на ребро и круглой стали (типа ВИСП) ТУ36-2370-82 см. 1.450.3-7.94.1-КМ 1.3	26,5	
	ЛХР45-6.9	900	600	600	849	–	–	–			30,4	
	ЛХР45-12.7	700	1200	1200	1697	500	4	–			55,6	
	ЛХР45-12.9	900	1200	1200	1697	500	4	–			64,3	
	ЛХР45-18.7	700	1800	1800	2546	1350	7	–			83,6	
	ЛХР45-18.9	900	1800	1800	2546	1350	7	–			97,1	
	ЛХР45-24.7	700	2400	2400	3395	1100	10	2			112,3	
	ЛХР45-24.9	900	2400	2400	3395	1100	10	2			130,6	
	ЛХР45-30.7	700	3000	3000	4243	1500	13	2			140,4	
	ЛХР45-30.9	900	3000	3000	4243	1500	13	2			163,5	
	ЛХР45-36.7	700	3600	3600	5092	1300	16	3			168,9	
	ЛХР45-36.9	900	3600	3600	5092	1300	16	3			196,8	
	ЛХР45-42.7	700	4200	4200	5941	1500	19	3			197,0	
	ЛХР45-42.9	900	4200	4200	5941	1500	19	3			229,7	

Взам. инв.№ | Подп. и дата | Инв.№ подл.

Изм. | Кол.уч. | Лист | №док. | Подп. | Дата

1.450.3-7.94.1- КМ1.1

Лист 2

Ц00332-02 11

Формат А3

Эскиз	Марка	Размеры, мм B	H	L	L1	L2	n	n1	Косоур	Тип ступеней	Масса, кг	Примечание
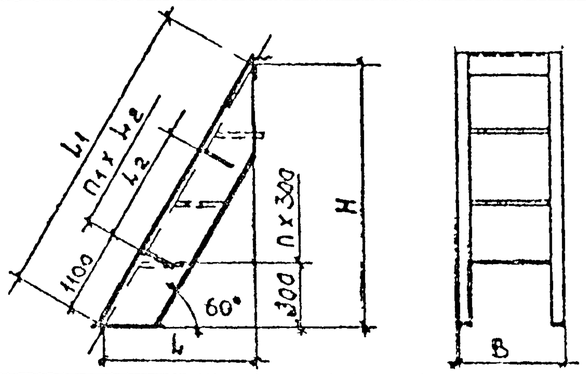	ЛХФ60-6.7(С*)	700	600	346	693	–	–	–	2нС160×50×4	Ф Ступени сплошные из стального листа с ромбическим рифлением ГОСТ 8568-77 см. 1.450.3-7.94.1 КМ1.3	18,3	
	ЛХФ60-12.7	700	1200	692	1386	–	2	–			38,1	
	ЛХФ60-18.7	700	1800	1039	2078	720	4	–			57,9	
	ЛХФ60-24.7	700	2400	1385	2771	1420	6	–			77,1	
	ЛХФ60-30.7	700	3000	1731	3464	1050	8	2			96,9	
	ЛХФ60-36.7	700	3600	2077	4157	1400	10	2			116,2	
	ЛХФ60-42.7	700	4200	2423	4850	1150	12	3			136,0	

Расшифровка марки:

Л – лестница

Х – холодногнутый профиль

Ф; В; Р – тип ступеней

60 – угол наклона

6.7 – H×B в дм.

1. * В обозначении марок лестниц, предназначенных для эксплуатации при температурах $-40°C \geq t \geq 65°C$ ("северное исполнение") добавляется буква "С"
2. Ведомость расхода стали по видам профилей см. 1.450.3-7.94.1-КМ1
3. Номенклатуру ступеней см. 1.450.3-7.94.1-КМ1.3

Согласовано

Взам. инв. №

Подп. и дата

Инв. № подл.

Изм	Кол.уч	Лист	N док.	Подп.	Дата	1.450.3-7.94.1-КМ1.2		
Разраб.		Протопопов			15.11.94	Номенклатура лестниц из холодногнутых профилей с углом наклона 60°	Стадия	Лист	Листов
Пров.		Азамов			15.11.94		Р	1	2
Н.контр.		Борзунова			15.11.94		ЦНИИПроектлегконструкция		
Утв.		Кашкинов			26.11.94				

Продолжение

Эскиз	Марка	Размеры, мм B	H	L	L_1	L_2	n	n_1	Косоур	Тип ступеней	Масса, кг	Примечание
См лист 1 - 1.450.3-7.94.1.2	ЛХВ60-6.7(С*)	700	600	346	693	–	–	–	2н [160 × 50 × 4	В Ступени из стали листовой просечно-вытяжной ТУ 36.26.11-5-89 см. 1.450.3-7.94.1-КМ1.3	16,4	
	ЛХВ60-12.7	700	1200	692	1386	–	2	–			32,4	
	ЛХВ60-18.7	700	1800	1039	2078	720	4	–			48,4	
	ЛХВ60-24.7	700	2400	1385	2771	1420	6	–			63,8	
	ЛХВ60-30.7	700	3000	1731	3464	1050	8	2			79,6	
	ЛХВ60-36.7	700	3600	2077	4157	1400	10	2			95,3	
	ЛХВ60-42.7	700	4200	2423	4850	1150	12	3			111,3	
	ЛХР60-6.7(С*)	700	600	346	693	–	–	–		Р Ступени решетчатые из полос на ребро и круглой стали (типа ВКСП) ТУ36-2370-82 см. 1.450.3-7.94.1-КМ1.3	19,0	
	ЛХР60-12.7	700	1200	692	1386	–	2	–			40,2	
	ЛХР60-18.7	700	1800	1039	2078	720	4	–			61,4	
	ЛХР60-24.7	700	2400	1385	2771	1420	6	–			82,0	
	ЛХР60-30.7	700	3000	1731	3464	1050	8	2			103,2	
	ЛХР60-36.7	700	3600	2077	4157	1400	10	2			123,9	
	ЛХР60-42.7	700	4200	2423	4850	1150	12	3			145,1	

Взам. инв. №

Подп. и дата

Инв. № подл.

Изм.	Кол.уч.	Лист	№док.	Подп.	Дата

1.450.3-7.94.1-КМ1.2

Лист 2

Эскиз	Тип ступеней	Марка настила	Размеры, мм B	Размеры, мм L	Сортамент настила	Применять для лестниц с наклоном	Масса, кг	Примечание
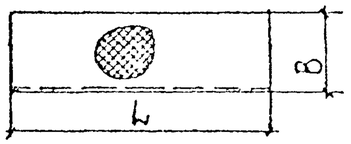	Ф1		200	600	Лист стальной с ромбическим рифлением 54 ГОСТ 8568-77	45°	4,9	
	Ф2		200	800			6,5	
	Ф3		170	600		60°	4,3	
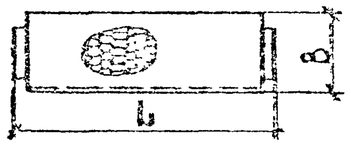	В1	ПВ1-406	200	600	Сталь листовая просечно-вытяжная ТУ 36.26.11-5-89	45°	2,7	
	В2	ПВ1-406	200	800			3,5	
	В3	ПВ1-406	170	600		60°	2,4	
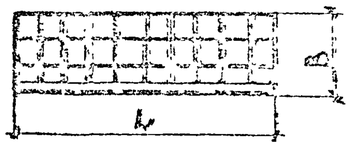	Р1	Р6	200	600	Настил решетчатый из полос на ребро и круглой стали (типа ВИСП) ТУ 36-2370-82	45°; 60°	4,9	
	Р2	Р11	200	800			6,3	

1. Установка ступеней см. 1.450.3-7.94.1-КМ14
2. Масса ступеней учтена в лестницах

Согласовано

Взам. инв. №

Подп. и дата

Инв. № подл.

Изм.	Кол.уч.	Лист	№док.	Подп.	Дата	1.450.3-7.94.1-КМ1.3
Разраб.		Протопопов			15.09.94	Номенклатура ступеней типа Ф; В; Р
Пров.		Абанькин			15.09.94	Стадия: Р; Лист: ; Листов: 1
Н.контр.		Безбичков			15.09.94	ЦНИИПроектлегконструкция
Утв.		Кашкинов				

ЦО033202 1к Формат А3

Площадки с настилом сплошным из стального листа
с ромбическим рифлением
и настилом из стали листовой просечно-вытяжной

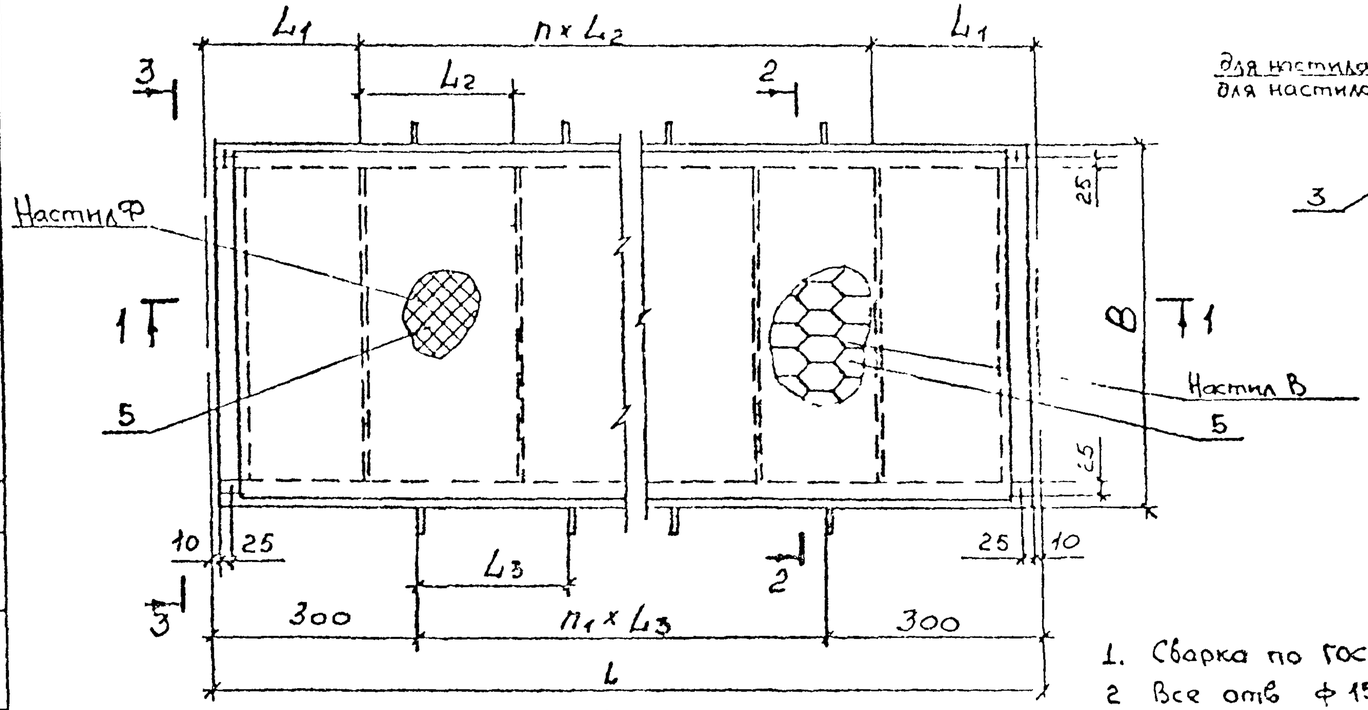

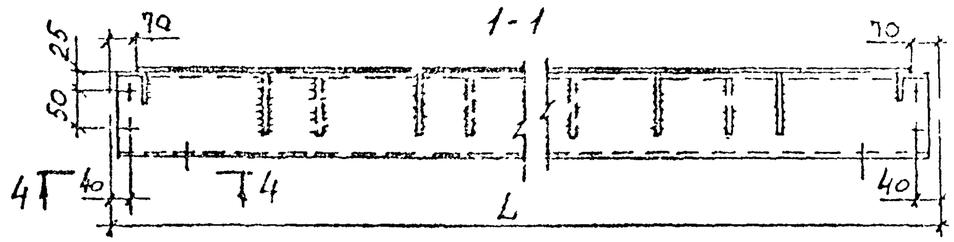

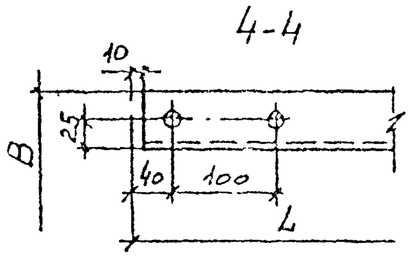

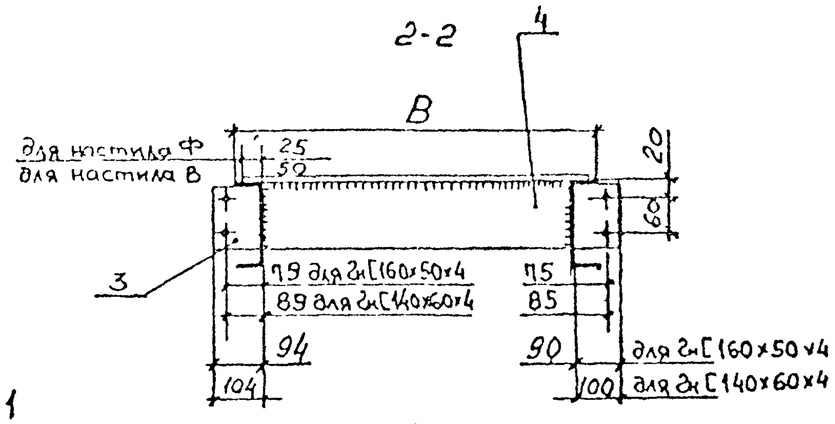

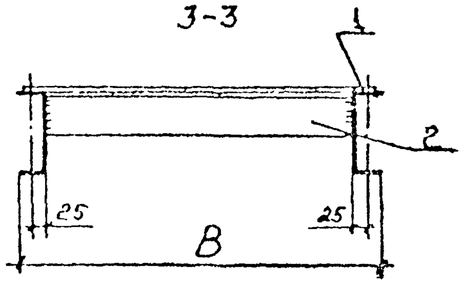

1. Сварка по ГОСТ 14771-76
2. Все отв ф 15мм
3. Прижимная скоба для площадок с решетчатым настилом (марка Р) устанавливается по 4шт. на каждую решетку длиной до 600мм и по 6шт. на решетку длиной до 1200мм.
4. Номенклатуру площадок и настилов см. 1.450.3-7.94.1-КМ2.1; 1.450.3-7.94.1-КМ2.2

Согласовано

Инв. № подл. | Подп. и дата | Взам. инв. №

Изм	Кол.уч	Лист	№док	Подп.	Дата	1.450.3-7.94.1-КМ2		
Разраб		Подопригора				Площадки из холодногнутых профилей	Стадия	Лист	Листов
Пров		Азимов					Р	1	7
Н.контр		Борзинова					ЦНИИпроектлесконструкция		
Утв		Крикунов							

ЦС0332.02 15

формат А3

Площадки с настилом из полос на ребро и круглой стали (типа „ВИСП")

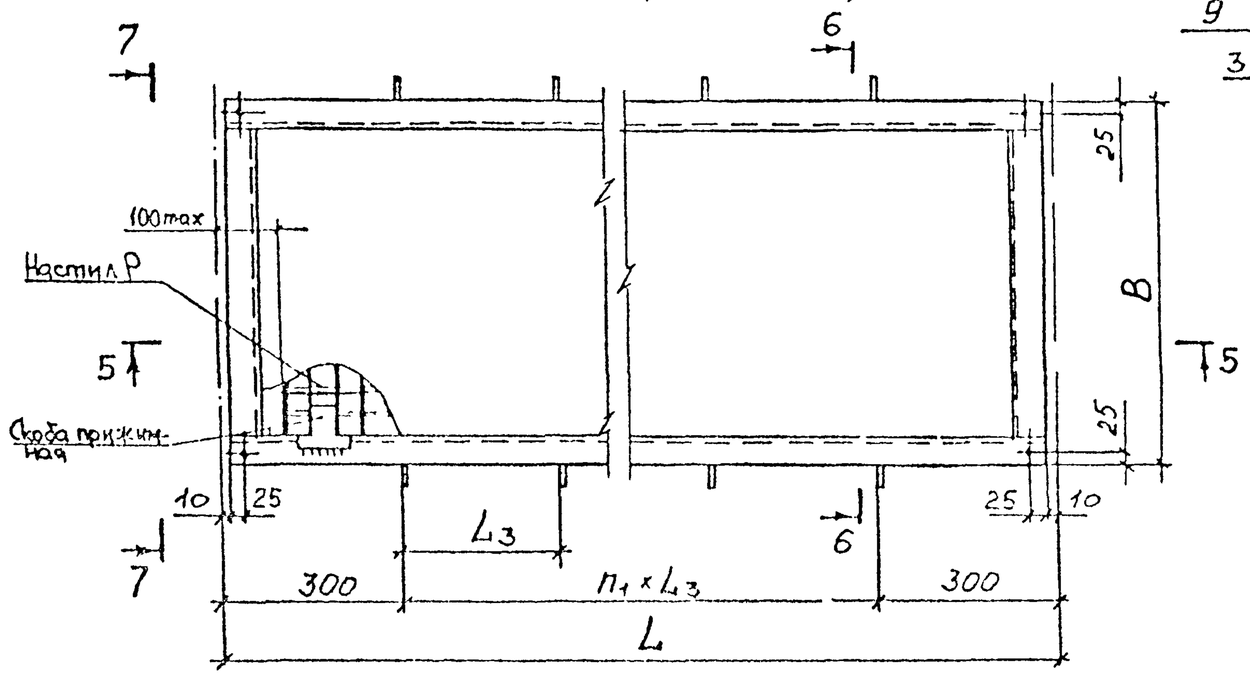

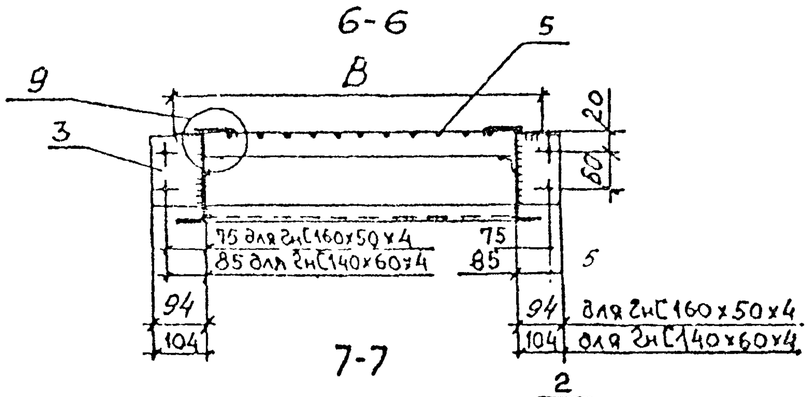

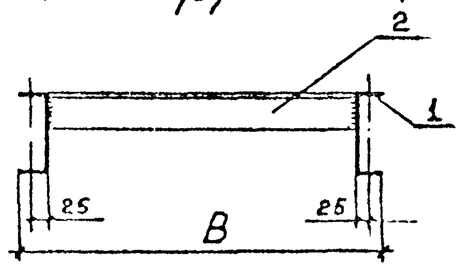

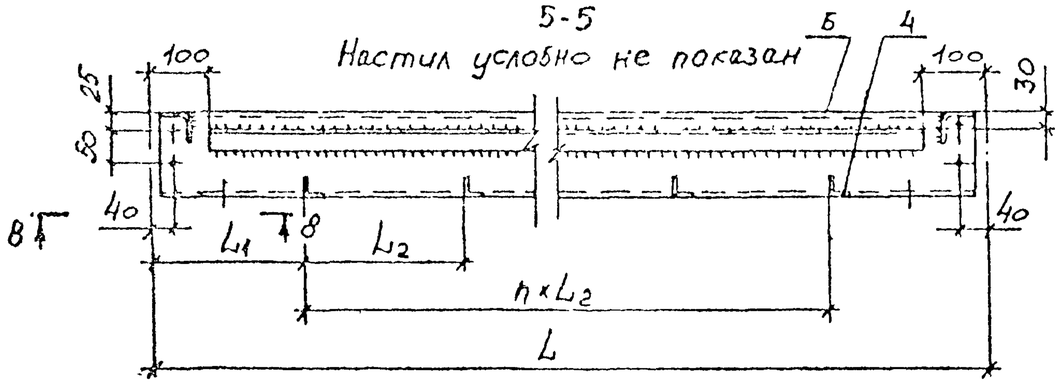

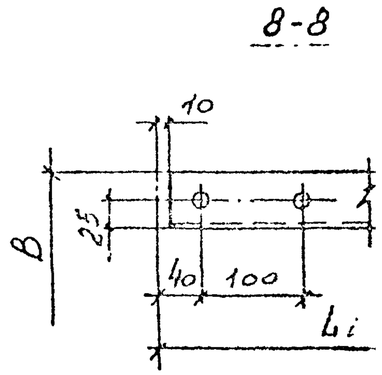

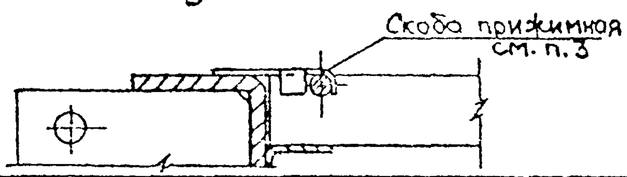

Изм.	Кол.уч.	Лист	N-док.	Подп.	Дата	1.450.3-7.94.1-КМ2	Лист 2

Инв.№ подл. | Подп. и дата | Взам. инв.№

Марка изделия	Поз. дет.	Наименование	Кол.	Масса 1 дет. кг	Масса изделия кг
ПХФ(в)-9.7	1	2н [140х60х4 L=880	2	6,8	Масса площадки см. 1.450.3-7.94.1-КМ2.1
	2	2н L70х70х4 L=600	2	2,5	
	3	-100х90х4	4	0,3	
	4	-600х90х4	1	1,7	
	5	Настил* L=760	1		
ПХФ(в)-9.9	1	2н [140х60х4 L=880	2	6,8	
	2	2н L70х70х4 L=800	2	3,3	
	3	-100х90х4	4	0,3	
	4	-600х90х4	1	2,3	
	5	Настил L=760	1		
ПХФ(в)-12.7	1	2н [140х60х4 L=1180	2	9,1	
	2	2н L70х70х4 L=600	2	2,5	
	3	-100х90х4	4	0,3	
	4	-600х90х4	1	1,7	
	5	Настил L=1060	1		
ПХФ(в)-12.9	1	2н [140х60х4 L=1180	2	9,1	
	2	2н L70х70х4 L=800	2	3,3	
	3	-100х90х4	4	0,3	
	4	-800х90х4	1	2,3	
	5	Настил L=1060	1		
ПХФ(в)-15.7	1	2н [140х60х4 L=1480	2	11,4	
	2	2н L70х70х4 L=600	2	2,5	
	3	-100х90х4	4	0,3	
	4	-600х90х4	2	1,7	
	5	Настил L=1360	1		
ПХФ(в)-15.9	1	2н [140х60х4 L=1480	2	11,4	
	2	2н L70х70х4 L=800	2	3,3	
	3	-100х90х4	4	0,3	
	4	-800х90х4	2	2,3	
	5	Настил L=1360	1		

Марка изделия	Поз. дет.	Наименование	Кол.	Масса 1 дет. кг	Масса изделия кг
ПХФ(в)-18.7	1	2н [140х60х4 L=1780	2	13,7	Масса площадки см. 1.450.3-7.94.1-КМ2.1
	2	2н L70х70х4 L=600	2	2,5	
	3	-100х90х4	4	0,3	
	4	-600х90х4	2	1,7	
	5	Настил L=1660	1		
ПХФ(в)-18.9	1	2н [140х60х4 L=1780	2	13,7	
	2	2н L70х70х4 L=800	2	3,3	
	3	-100х90х4	4	0,3	
	4	-800х90х4	2	2,3	
	5	Настил L=1660	1		
ПХФ(в)-21.7	1	2н [140х60х4 L=2080	2	15,9	
	2	2н L70х70х4 L=600	2	2,5	
	3	-100х90х4	4	0,3	
	4	-600х90х4	3	1,7	
	5	Настил L=1960	1		
ПХФ(в)-21.9	1	2н [140х60х4 L=2080	2	15,9	
	2	2н L70х70х4 L=800	2	3,3	
	3	-100х90х4	4	0,3	
	4	-800х90х4	3	2,3	
	5	Настил L=1960	1		
ПХФ(в)-24.7	1	2н [140х60х4 L=2380	2	18,2	
	2	2н L70х70х4 L=600	2	2,5	
	3	-100х90х4	6	0,3	
	4	-600х90х4	3	1,7	
	5	Настил L=2260	1		

*Тип настила подбирать по 1.450.3-7.94.1-КМ2.2

Взам. инв. № | Инв. № подл. | Подп. и дата | Инв. № дубл.

Изм.	Кол.уч.	Лист	№док.	Подп.	Дата	1.450.3-7.941-КМ2	Лист 3

Марка изделия	Поз. дет.	Наименование	Кол.	Масса 1 дет., кг	Масса изделия, кг
ПХФ(в)-24.9	1	2н [140х60х4 L=2380	2	18,2	Массу площадки см. 1.450.3-7.94.1-КМ2.1
	2	2н L70х70х4 L=800	2	3,3	
	3	-100х90х4	6	0,3	
	4	-800х90х4	3	2,3	
	5	Настил L=2260	1		
ПХФ(в)-30.7	1	2н [140х60х4 L=2380	2	22,8	
	2	2н L70х70х4 L=600	2	2,5	
	3	-100х90х4	6	0,3	
	4	-600х90х4	4	1,7	
	5	Настил L=2860	1		
ПХФ(в)-30.9	1	2н [140х60х4 L=2380	2	22,8	
	2	2н L70х70х4 L=800	2	3,3	
	3	-100х90х4	6	0,3	
	4	-800х90х4	4	2,3	
	5	Настил L=2860	1		
ПХФ(в)-36.7	1	2н [160х50х4 L=3580	2	27,7	
	2	2н L70х70х4 L=600	2	2,5	
	3	-90х90х4	6	0,3	
	4	-600х90х4	5	1,7	
	5	Настил L=3460	1		
ПХФ(в)-36.9	1	2н [160х50х4 L=3580	2	27,7	
	2	2н L70х70х4 L=800	2	3,3	
	3	-90х90х4	6	0,3	
	4	-800х90х4	5	2,3	
	5	Настил L=3460	1		
ПХФ(в)-42.7	1	2н [160х50х4 L=4180	2	32,3	
	2	2н L70х70х4 L=600	2	2,5	
	3	-90х90х4	8	0,3	
	4	-600х90х4	6	1,7	
	5	Настил L=4060	1		

Марка изделия	Поз. дет.	Наименование	Кол.	Масса 1 дет., кг	Масса изделия, кг
ПХФ(в)-42.9	1	2н [160х50х4 L=4180	2	32,3	Массу площадки см. 1.450.3-7.94.1-КМ2.1
	2	2н L70х70х4 L=800	2	3,3	
	3	-90х90х4	8	0,3	
	4	-800х90х4	6	2,3	
	5	Настил L=4060	1		
ПХФ(в)-48.7	1	2н [160х50х4 L=4780	2	37,0	
	2	2н L70х70х4 L=600	2	2,5	
	3	-90х90х4	8	0,3	
	4	-600х90х4	7	1,7	
	5	Настил L=4660	1		
ПХФ(в)-48.9	1	2н [160х50х4 L=4780	2	37,0	
	2	2н L70х70х4 L=800	2	3,3	
	3	-90х90х4	8	0,3	
	4	-800х90х4	7	2,3	
	5	Настил L=4660	1		
ПХФ(в)-54.7	1	2н [160х50х4 L=5380	2	37,0	
	2	2н L70х70х4 L=600	2	2,5	
	3	-90х90х4	10	0,3	
	4	-600х90х4	8	1,7	
	5	Настил L=5260	1		
ПХФ(в)-54.9	1	2н [160х50х4 L=5380	2	41,6	
	2	2н L70х70х4 L=800	2	3,3	
	3	-90х90х4	10	0,3	
	4	-800х90х4	8	2,3	
	5	Настил L=5260	1		

Инв. № подл. | Подп. и дата | Взам. инв. №

Изм.	Кол. уч.	Лист	N док.	Подп.	Дата

1.450.3-7.94.1-КМ2

Лист 4

Ц00332 02 18 Формат А3

Марка изделия	Поз. дет.	Наименование	Кол.	Масса 1 дет., кг	Масса изделия, кг
ПХР(В)-60.7	1	2нС160х50х4 L=5980	2	46,2	Масса определяется см. 1.450.3-7.94.1-КМ2.1
	2	2нL70х70х4 L=600	2	2,5	
	3	-90х90х4	10	0,3	
	4	-600х90х4	9	1,7	
	5	Настил L=5860	1		
ПХФ(В)-60.9	1	2нС160х50х4 L=5980	2	46,2	
	2	2нL70х70х4 L=800	2	3,3	
	3	-90х90х4	10	0,3	
	4	-800х90х4	9	2,3	
	5	Настил L=5860	1		
ПХР-9.7	1	2нС140х60х4 L=880	2	6,8	29,3
	2	2нL70х70х4 L=600	2	2,5	
	3	-100х90х4	4	0,3	
	4	2нL25х25х2,5 L=600	1	0,6	
	5	Настил *			
	6	2нL25х25х2,5 L=700	2	0,7	
ПХР-9.9	1	2нС140х60х4 L=880	2	6,8	33,5
	2	2нL70х70х4 L=800	2	3,3	
	3	-100х90х4	4	0,3	
	4	2нL25х25х2,5 L=800	1	0,8	
	5	Настил Р			
	6	2нL25х25х2,5 L=700	2	0,7	
ПХР-12.7	1	2нС140х60х4 L=1180	2	9,1	37,7
	2	2нL70х70х4 L=600	2	2,5	
	3	-100х90х4	4	0,3	
	4	2нL25х25х2,5 L=600	1	0,6	
	5	Настил Р			
	6	2нL25х25х2,5 L=1000	2	1,0	

Марка изделия	Поз. дет.	Наименование	Кол.	Масса 1 дет., кг	Масса изделия, кг
ПХР-12.9	1	2нС140х60х4 L=1180	2	9,1	43,0
	2	2нL70х70х4 L=800	2	3,3	
	3	-100х90х4	4	0,3	
	4	2нL25х25х2,5 L=800	1	0,8	
	5	Настил Р			
	6	2нL25х25х2,5 L=1000	2	1,0	
ПХР-15.7	1	2нС140х60х4 L=1480	2	11,4	46,7
	2	2нL70х70х4 L=600	2	2,5	
	3	-100х90х4	4	0,3	
	4	2нL25х25х2,5 L=600	2	0,6	
	5	Настил Р			
	6	2нL25х25х2,5 L=1300	2	1,3	
ПХР-15.9	1	2нС140х60х4 L=1480	2	11,4	53,1
	2	2нL70х70х4 L=800	2	3,3	
	3	-100х90х4	4	0,3	
	4	2нL25х25х2,5 L=800	2	0,8	
	5	Настил Р			
	6	2нL25х25х2,5 L=1300	2	1,3	
ПХР-18.7	1	2нС140х60х4 L=1780	2	13,7	55,0
	2	2нL70х70х4 L=600	2	2,5	
	3	-100х90х4	4	0,3	
	4	2нL25х25х2,5 L=600	2	0,6	
	5	Настил Р			
	6	2нL25х25х2,5 L=1600	2	1,6	

Инв. № подл. | Подп. и дата | Взам. инв. №

Марка изделия	Поз. дет.	Наименование	Кол.	Масса 1 дет. кг	Масса изделия кг
ПХР-18.9	1	2н [140×60×4 L=1780	2	13,7	62,4
	2	2н L70×70×4 L=800	2	3,3	
	3	-100×90×4	4	0,3	
	4	2н L25×25×2,5 L=800	2	0,8	
	5	Настил Р			
	6	2н L25×25×2,5 L=1600	2	1,6	
ПХР-21.7	1	2н [140×60×4 L=2080	2	15,9	64,0
	2	2н L70×70×4 L=600	2	2,5	
	3	-100×90×4	4	0,3	
	4	2н L25×25×2,5 L=600	3	0,6	
	5	Настил Р			
	6	2н L25×25×2,5 L=1900	2	1,9	
ПХР-21.9	1	2н [140×60×4 L=2080	2	15,9	72,6
	2	2н L70×70×4 L=800	2	3,3	
	3	-100×90×4	4	0,3	
	4	2н L25×25×2,5 L=800	3	0,8	
	5	Настил Р			
	6	2н L25×25×2,5 L=1900	2	1,9	
ПХР-24.7	1	2н [140×60×4 L=2380	2	18,2	72,9
	2	2н L70×70×4 L=600	2	2,5	
	3	100×90×4	6	0,3	
	4	2н L25×25×2,5 L=600	3	0,6	
	5	Настил Р			
	6	2н L25×25×2,5 L=2200	2	2,2	
ПХР-24.9	1	2н [140×60×4 L=2380	2	18,2	82,5
	2	2н L70×70×4 L=800	2	3,3	
	3	-100×90×4	6	0,3	
	4	2н L25×25×2,5 L=800	3	0,8	
	5	Настил Р			
	6	2н L25×25×2,5 L=2200	2	2,2	

Марка изделия	Поз. дет.	Наименование	Кол.	Масса 1 дет. кг	Масса изделия, кг
ПХР-30.7	1	2н [140×60×4 L=2980	2	22,8	90,5
	2	2н L70×70×4 L=600	2	2,5	
	3	-100×90×4	6	0,3	
	4	2н L25×25×2,5 L=600	4	0,6	
	5	Настил Р			
	6	2н L25×25×2,5 L=2800	2	2,8	
ПХР-30.9	1	2н [140×60×4 L=2980	2	22,8	102,4
	2	2н L70×70×4 L=800	2	3,3	
	3	-100×90×4	6	0,3	
	4	2н L25×25×2,5 L=800	4	0,8	
	5	Настил Р			
	6	2н L25×25×2,5 L=2800	2	2,8	
ПХР-36.7	1	2н [160×50×4 L=3580	2	27,7	110,6
	2	2н L70×70×4 L=600	2	2,5	
	3	-90×90×4	6	0,3	
	4	2н L25×25×2,5 L=600	5	0,6	
	5	Настил Р			
	6	2н L25×25×2,5 L=3400	2	3,4	
ПХР-36.9	1	2н [160×50×4 L=3580	2	27,7	124,6
	2	2н L70×70×4 L=800	2	3,3	
	3	-90×90×4	6	0,3	
	4	2н L25×25×2,5 L=800	5	0,8	
	5	Настил Р			
	6	2н L25×25×2,5 L=3400	2	3,4	

Взам. инв. №

Подп. и дата

Инв. № подл.

Марка изделия	Поз. эл.	Наименование	Кол.	Масса 1 эл., кг	Масса изделия, кг
ПХР-42.7	1	2н [160x50x4 L=4180	2	32,3	129,0
	2	2н L70x70x4 L=600	2	2,5	
	3	-90x90x4	8	0,3	
	4	2н L25x25x2,5 L=600	6	0,6	
	5	Настил Р			
	6	2н L25x25x2,5 L=4000	2	4,0	
ПХР-42.9	1	2н [160x50x4 L=4180	2	32,3	145,2
	2	2н L70x70x4 L=800	2	3,3	
	3	-90x90x4	8	0,3	
	4	2н L25x25x2,5 L=800	6	0,8	
	5	Настил Р			
	6	2н L25x25x2,5 L=4200	2	4,2	
ПХР-48.7	1	2н [160x50x4 L=4780	2	37,0	146,8
	2	2н L70x70x4 L=600	2		
	3	-90x90x4	8	0,3	
	4	2н L25x25x2,5 L=600	7	0,6	
	5	Настил Р			
	6	2н L25x25x2,5 L=4600	2	4,6	
ПХР-48.9	1	2н [160x50x4 L=4780	2	37,0	165,0
	2	2н L70x70x4 L=800	2	3,3	
	3	-90x90x4	8	0,3	
	4	2н L25x25x2,5 L=800	7	0,8	
	5	Настил Р			
	6	2н L25x25x2,5 L=4600	2	4,6	

Марка изделия	Поз. эл.	Наименование	Кол.	Масса 1 эл., кг	Масса изделия, кг
ПХР-54.7	1	2н [160x50x4 L=5380	2	41,6	165,4
	2	2н L70x70x4 L=600	2		
	3	-90x90x4	10	0,3	
	4	2н L25x25x2,5 L=600	8	0,6	
	5	Настил Р			
	6	2н L25x25x2,5 L=5200	2	5,2	
ПХР-54.9	1	2н [160x50x4 L=5380	2	41,6	186,0
	2	2н L70x70x4 L=800	2	3,3	
	3	-90x90x4	10	0,3	
	4	2н L25x25x2,5 L=800	8	0,8	
	5	Настил Р			
	6	2н L25x25x2,5 L=5200	2	5,2	
ПХР-60.7	1	2н [160x50x4 L=5980	2	46,2	183,2
	2	2н L70x70x4 L=600	2		
	3	-90x90x4	10	0,3	
	4	2н L25x25x2,5 L=600	9	0,6	
	5	Настил Р			
	6	2н L25x25x2,5 L=5800	2	5,8	
ПХР-60.9	1	2н [160x50x4 L=5980	2	46,2	205,1
	2	2н L70x70x4 L=800	2	3,3	
	3	-90x90x4	10	0,3	
	4	2н L25x25x2,5 L=800	9	0,8	
	5	Настил Р			
	6	2н L25x25x2,5 L=5800	2	5,8	

Эскиз	Марка	Размеры, мм B	L	L1	L2	L3	n	n1	Балка	Тип настила	Масса, кг	Примечание
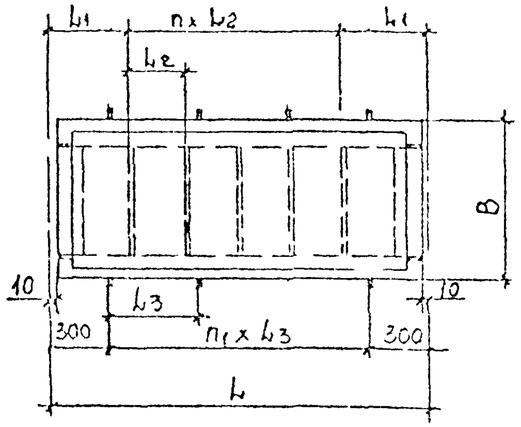	ПХФ-9.7(С*)	720	900	450	–	–	–	–	2н[140×60×4	Ф- Настил сплошной из стального листа с ромбическим рифлением ГОСТ 8568-77 см. 1.450.3-7.94.1-КМ2.2	37,8	
	ПХФ-9.9	920	900	450	–	–	–	–			45,2	
	ПХФ-12.7	720	1200	600	–	–	–	–			48,9	
	ПХФ-12.9	920	1200	600	–	–	–	–			58,3	
	ПХФ-15.7	720	1500	500	500	–	–	–			61,7	
	ПХФ-15.9	920	1500	500	500	–	–	–			73,7	
	ПХФ-18.7	720	1800	600	600	–	–	–			72,8	
	ПХФ-18.9	920	1800	600	600	–	–	–			86,8	
	ПХФ-21.7	720	2100	550	500		2	–			85,6	
	ПХФ-21.9	920	2100	550	500	–	2	–			102,3	
	ПХФ-24.7	720	2400	600	600	900	2	2			97,3	
	ПХФ-24.9	920	2400	600	600	900	2	2			115,9	

Расшифровка марки
П - площадка
Х - холодногнутый профиль
Ф; В; Р - тип настила
9.7 - L × B в дм

1. *В обозначении марок площадок, предназначенных для эксплуатации при температурах $-40°C \geqslant t \geqslant -65°C$ ("северное исполнение") добавляется буква "С"
2. Ведомость расхода стали по видам профилей см. 1.450.3-7.94.1-КМ2
3. Номенклатуру настилов см 1.450.3-7.94.1-КМ2.2

Согласовано

Взам инв №

Подп и дата

Инв № подл

Изм	Кол.уч	Лист	N док	Подп	Дата
Разраб		Подгородов			5.10.87
Пров		Корнеева			5.10.87
Н.контр		Бородулина			11.10.87
Утв		Колесников			

1 450.3-7.94.1-КМ2.1

Номенклатура площадок из холодногнутых профилей

Стадия	Лист	Листов
Р	1	4

ЦНИИПроектлегконструкция

ЦСО332-02 22 Формат А3

Продолжение

Эскиз	Марка	Размеры, мм							Балка	Тип настила	Масса, кг	Примечание
		n	l_0	l_{01}	l	l_{03}	n	n_1				
См. лист 1-1.450.3-7.94.1-КМ2.1	ПХФ - 30.7	720	3000	600	600	1200	3	2	2нС140х60х4	Ф Настил сплошной из стального листа с ромбическим рифлением ГОСТ 8568-77 см. 1.450.3-7.94.1-КМ2.2	121,3	
	ПХФ - 30.9	920	3000	600	600	1200	3	2			144,5	
	ПХФ - 36.7	700	3600	600	600	1500	4	2	2нС160х50х4		147,8	
	ПХФ - 36.9	900	3600	600	600	1500	4	2			175,7	
	ПХФ - 42.7	700	4200	600	600	1200	5	3			172,7	
	ПХФ - 42.9	900	4200	600	600	1200	5	3			205,2	
	ПХФ - 48.7	700	4800	600	600	1400	6	3			197,0	
	ПХФ - 48.9	900	4800	600	600	1400	6	3			234,1	
	ПХФ - 54.7	700	5400	600	600	1200	7	4			222,0	
	ПХФ - 54.9	900	5400	600	600	1200	7	4			263,7	
	ПХФ - 60.7	700	6000	600	600	1350	8	4			246,4	
	ПХФ - 60.9	900	6000	600	600	1350	8	4			292,7	
	ПХВ - 9.7	720	900	450					2нС140х50х4	В Настил из стали листовой просечно-вытяжной ТУ 36.26.11-5-89 см. 1.450.3-7.94.1-КМ2.2	29,3	
	ПХВ - 9.9	920	900	450							34,2	
	ПХВ - 12.7	720	1200	600							37,5	
	ПХВ - 12.9	920	1200	600							43,1	
	ПХВ - 15.7	720	1500	500	500						47,0	
	ПХВ - 15.9	920	1500	500	500						54,1	

Инв. № подл. | Подп. и дата | Взам. инв. №

Изм.	Кол.уч.	Лист	N док.	Подп.	Дата

1 450.3 - 7.94.1 - КМ2.1

Лист 2

Продолжение

Эскиз	Марка	Размеры, мм							Балка	Тип настила	Масса, кг	Примечание
		Б	L	L_1	L_2	L_3	П	$П_1$				
См. лист 1-1,450.3-7.94.1-КМ2.1	ПХВ-18.7	720	1800	600	600				2н [140×60×4	В Настил из стали листовой просечно-вытяжной см. 1.450.3-7.94.1 КМ2.2 ТУ 36.26.11-5-89	54,9	
	ПХВ-18.9	920	1800	600	600						62,9	
	ПХВ-21.7	720	2100	550	500		2				64,5	
	ПХВ-21.9	920	2100	550	500		2				74,0	
	ПХВ-24.7	720	2400	600	600	900	2	2			72,9	
	ПХВ-24.9	920	2400	600	600	900	2	2			83,4	
	ПХВ-30.7	720	3000	600	600	1200	3	2			90,4	
	ПХВ-30.9	920	3000	600	600	1200	3	2			103,3	
	ПХВ-36.7	700	3600	600	600	1500	4	2	2н [160×50×4		110,5	
	ПХВ-36.9	900	3600	600	600	1500	4	2			125,8	
	ПХВ-42.7	700	4200	600	600	1200	5	3			128,9	
	ПХВ-42.9	900	4200	600	600	1200	5	3			140,7	
	ПХВ-48.7	700	4800	600	600	1400	6	3			146,7	
	ПХВ-48.9	900	4800	600	600	1400	6	3			167,0	
	ПХВ-54.7	700	5400	600	600	1200	7	4			165,2	
	ПХВ-54.9	900	5400	600	600	600	7	4			168,0	
	ПХВ-60.7	700	6000	600	600	1350	8	4			183,1	
	ПХВ-60.9	900	6000	600	600	1350	8	4			208,3	

Взам инв №

Подп и дата

Инв № подл

Продолжение

Эскиз	Марка	Размеры, мм							Балка	Тип настила	Масса, кг	Примечание
		Б	L	L_1	L_2	L_3	n	n_1				
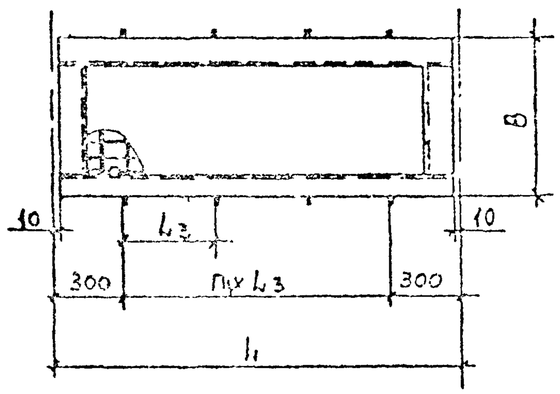	ПХР - 9.7	720	900	450					2Н [140 x 60 x 4	Настил решетчатый из полос на ребро и круглой стали (типа ВИСП) ТУ 36-2370-82 см. 1.450.3-7.94.1 - КМ2.2	29,3	
	ПХР - 9.9	920	900	450							33,5	
	ПХР - 12.7	720	1200	600							37,7	
	ПХР - 12.9	920	1200	600							43,0	
	ПХР - 15.7	720	1500	500	500						46,7	
	ПХР - 15.9	920	1500	500	500						53,1	
	ПХР - 18.7	720	1800	600	600						55,0	
	ПХР - 18.9	920	1800	600	600						62,4	
	ПХР - 21.7	720	2100	550	500		2				64,0	
	ПХР - 21.9	920	2100	550	500		2				72,6	
	ПХР - 24.7	720	2400	600	600	900	2	2			72,9	
	ПХР - 24.9	920	2400	600	600	900	2	2			82,5	
	ПХР - 30.7	720	3000	600	600	1200	3	2			90,5	
	ПХР - 30.9	920	3000	600	600	1200	3	2			102,4	
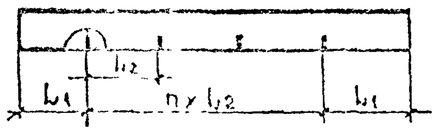	ПХР - 36.7	700	3600	600	600	1500	4	2	2Н [160 x 50 x 4		110,6	
	ПХР - 36.9	900	3600	600	600	1500	4	2			124,6	
	ПХР - 42.7	700	4200	600	600	1200	5	3			129,0	
	ПХР - 42.9	900	4200	600	600	1200	5	3			145,2	
	ПХР - 48.7	700	4800	600	600	1400	6	3			146,8	
	ПХР - 48.9	900	4800	600	600	1400	6	3			165,0	
	ПХР - 54.7	700	5400	600	600	1200	7	4			165,4	
	ПХР - 54.9	900	5400	600	600	1200	7	4			186,0	
	ПХР - 60.7	700	6000	600	600	1350	8	4			183,2	
	ПХР - 60.9	900	6000	600	600	1350	8	4			206,1	

Взам. инв. №

Подп. и дата

Инв. № подл.

Изм.	Кол.уч.	Лист	№док.	Подп.	Дата

1.450.3-7.94.1-КМ2.1

Лист 4

Тип ступеней	Марка настила	Размеры, мм		Сортамент настила	Применять для площадок шириной В	Масса 1м, кг	Примечание
		В	L				
Ф		650	760...5860	Лист стальной с ромбическим рифлением S4 ГОСТ 8568-77	700	21,8	
		850	760...5860		900	28,5	
В	ПВ1-406-700	700	760...5860	Сталь листовая просечно-вытяжная ТУ 36.26.11-5-89	700	11.0	
	ПВ1-406-900	900	760...5860		900	14,1	
Р	Р6...Р10	600	700...5800	Настил решетчатый из полос на ребро и круглой стали (типа БИСП) ТУ 36-2370-82	700	10,3	
	Р11...Р15	800	700...5800		900	14,1	

1. Установку настилов см 1.450.3-7.94.1-КМ2
2. Масса настила учтена в площадках

Согласовано

Взам. инв. №

Подп. и дата

Инв. № подл.

Изм.	Кол.уч.	Лист	Nдок.	Подп.	Дата
Разраб.		Ахмотов			15.03.94
Пров.		Азомович			15.03.94
Н.контр.		Бозунов			15.03.94
Утв.		Кажинов			

1.450.3-7.94.1-КМ2.2

Номенклатура настилов для площадок типа Ф; В; Р

Стадия	Лист	Листов
Р		1

ЦНИИПроектлегконструкция

Ограждение для лестниц с углом наклона 45°

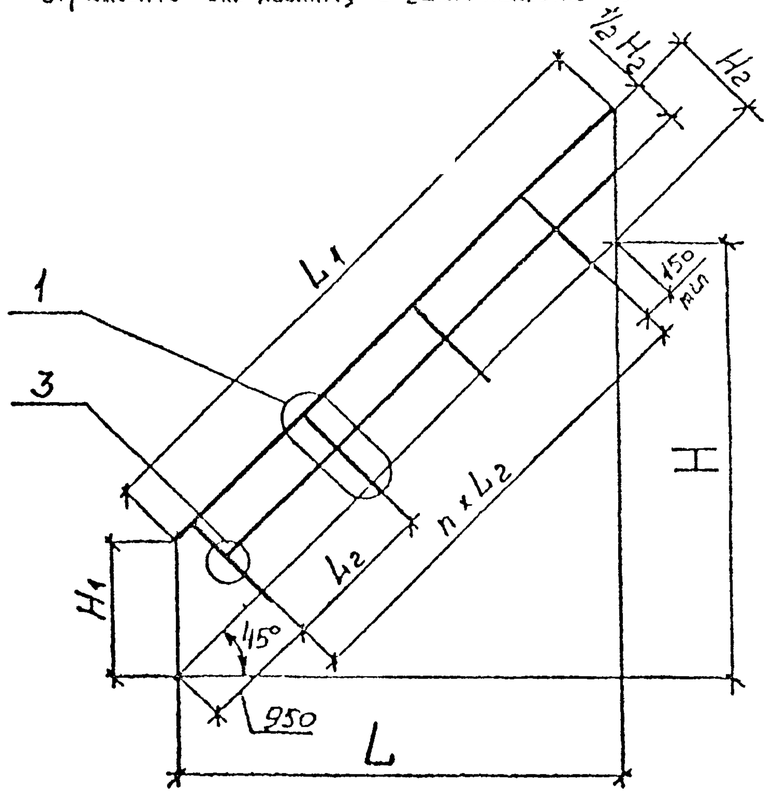

1

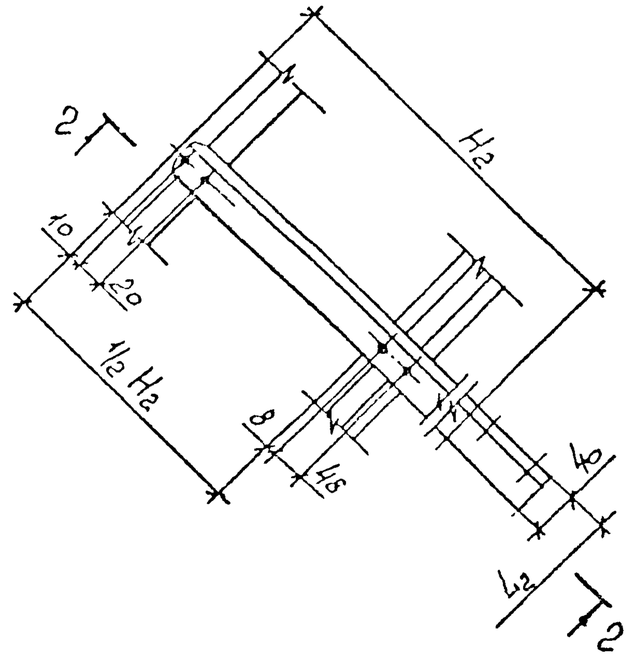

2-2

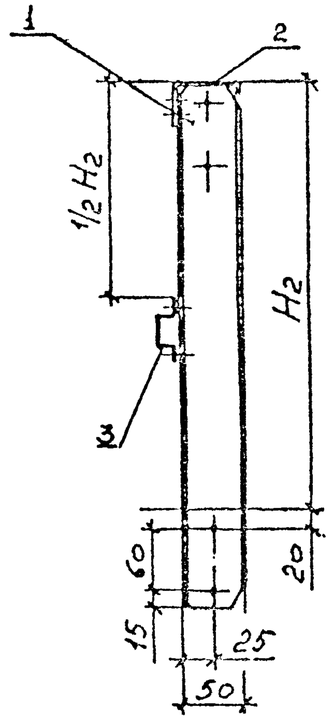

3

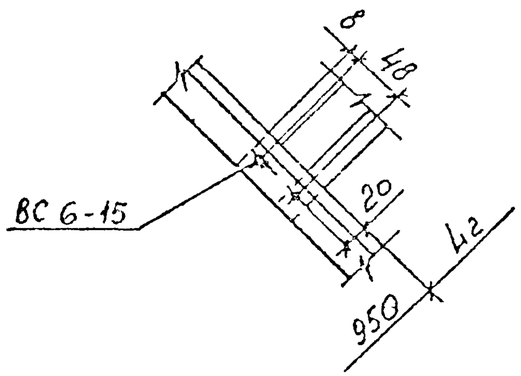

1. Соединение элементов производится на самосверлящих винтах ВС 6-15
2. Все отв. ф 13мм
3. Номенклатуру ограждений см. 1.450.3-7.94.1-КМ31

Изм.	Кол.уч.	Лист	№док.	Подп.	Дата	1.450.3-7.94.1-КМ3		
Разраб.		Потапов			15.09.94	Ограждения из холодногнутых профилей	Стадия	Лист	Листов
Пров.		Дзугаев			15.09.94		Р	1	7
Н.контр.		Борзунов			15.09.94		ЦНИИпроектлесконструкция		
Утв.		Козлинский							

Согласовано

Взам. инв. №

Подп. и дата

Инв. № подл.

Ограждение для лестниц с углом наклона 60°

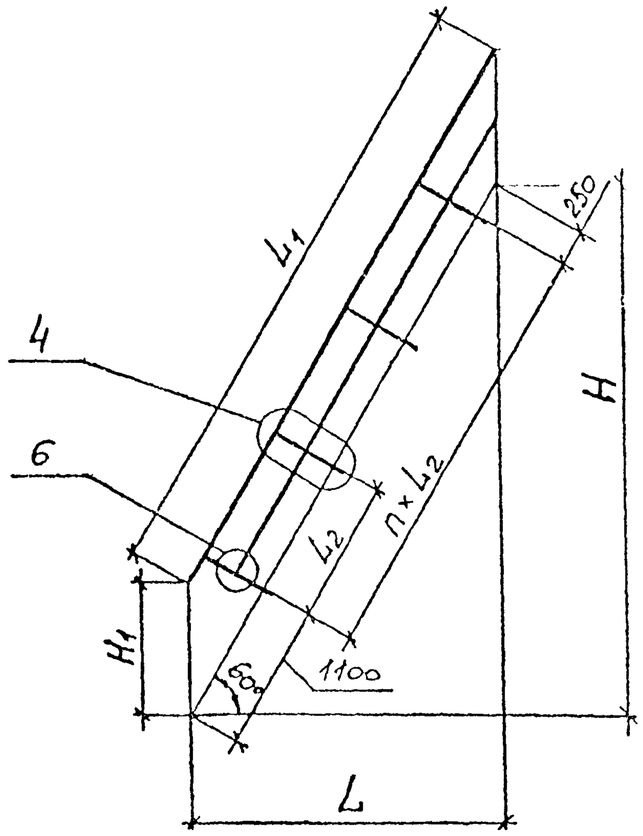

4

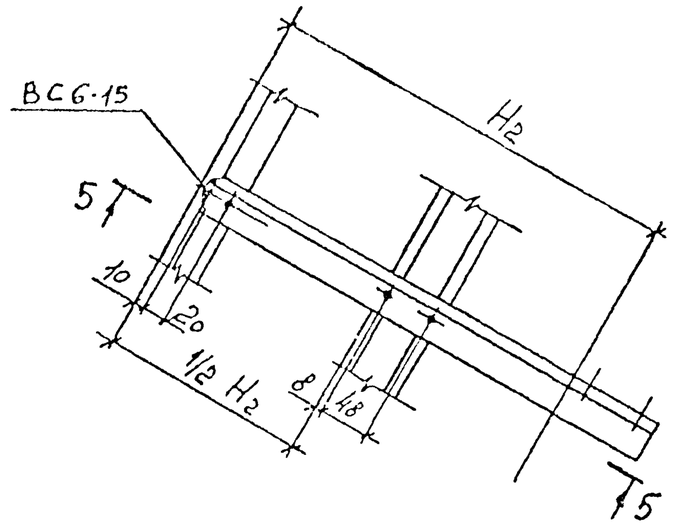

5-5

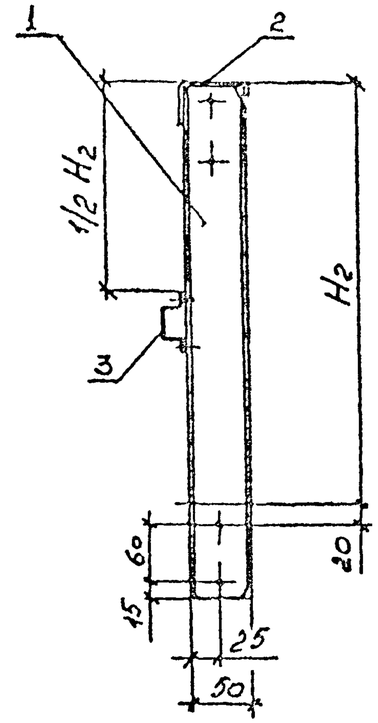

6

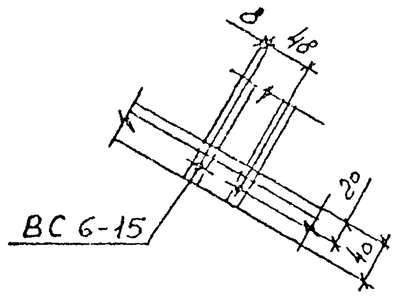

Инв. № подл.	Подп. и дата	Взам. инв. №

Изм	Кол.уч.	Лист	№ док.	Подп.	Дата	1.450.3-7.94.1-КМ3	Лист 2

Ограждение площадки боковое

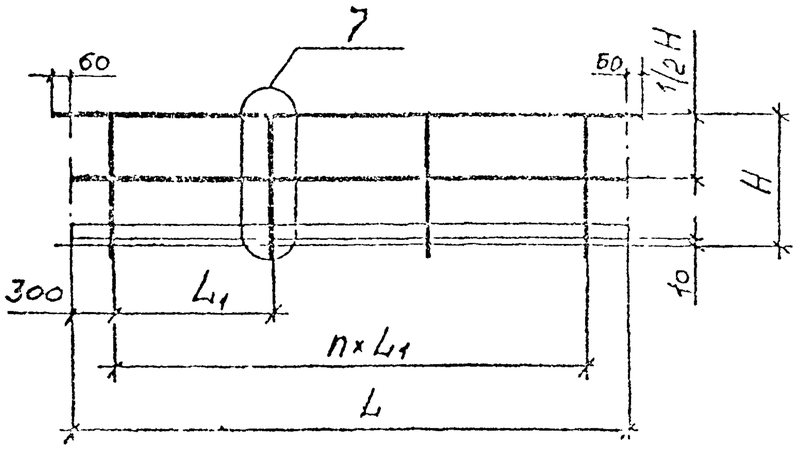

Ограждение площадки торцовое

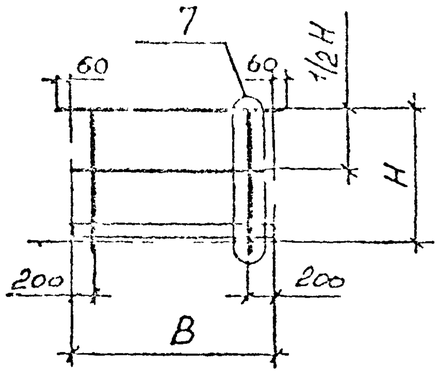

7

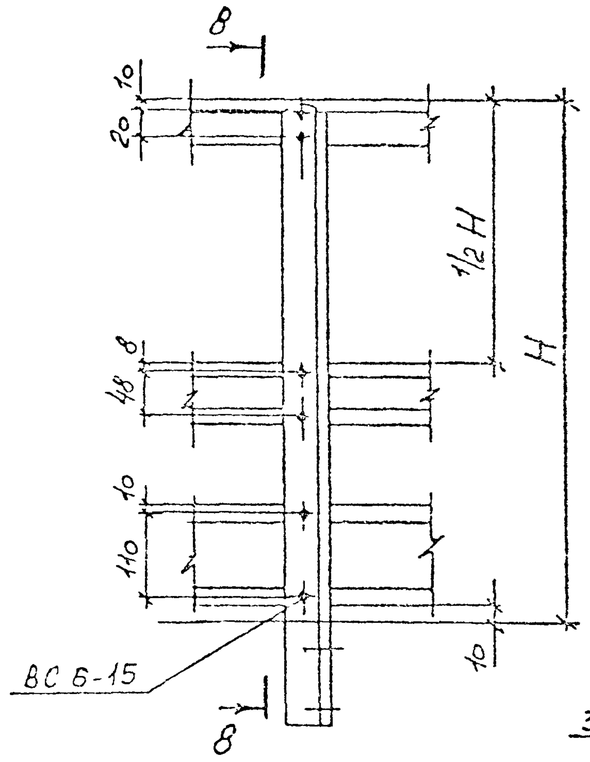

8-8

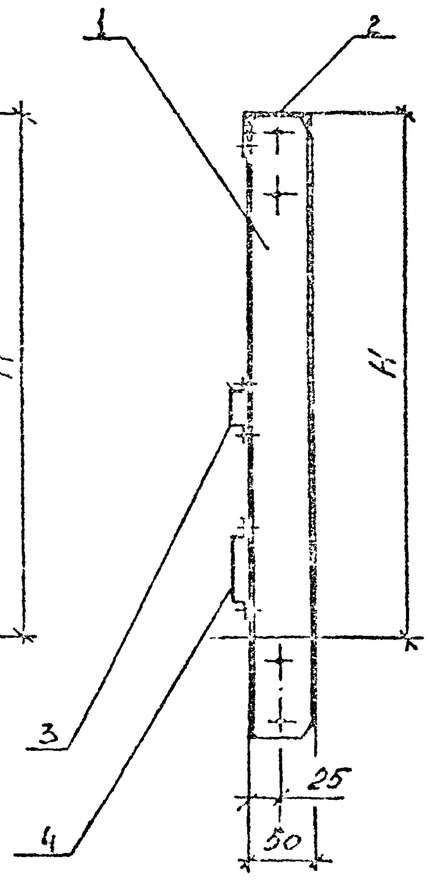

						1.450.3-7.94.1-КМ3
Изм.	Кол.уч.	Лист	№док.	Подп.	Дата	

Лист 3

Инв.№ подл. | Подп. и дата | Взам.инв.№

Марка изделия	Поз. дет.	Наименование	Кол.	Масса 1 дет., кг	Масса изделия, кг
ОЛХ45-10.12	1	2н [50×40×12×2,5 L=802	2	1,5	7,6
	2	2н [50×40×12×2,5 L=1697	1	3,1	
	3	2н ⊏ 32×20×17×2 L=1088	1	1,5	
ОЛХ45-10.18	1	2н [50×40×12×2,5 L=802	2	1,5	10,4
	2	2н [50×40×12×2,5 L=2543	1	4,6	
	3	2н ⊏ 32×20×17×2 L=1837	1	2,8	
ОЛХ45-10.24	1	2н [50×40×12×2,5 L=802	3	1,5	14,6
	2	2н [50×40×12×2,5 L=3395	1	6,2	
	3	2н ⊏ 32×20×17×2 L=2786	1	3,9	
ОЛХ45-10.30	1	2н [50×40×12×2,5 L=802	3	1,5	17,3
	2	2н [50×40×12×2,5 L=4243	1	7,7	
	3	2н ⊏ 32×20×17×2 L=3634	1	5,1	
ОЛХ45-10.36	1	2н [50×40×12×2,5 L=802	4	1,5	21,6
	2	2н [50×40×12×2,5 L=5092	1	9,3	
	3	2н ⊏ 32×20×17×2 L=4183	1	6,3	
ОЛХ45-10.42	1	2н [50×40×12×2,5 L=802	4	1,5	24,3
	2	2н [50×40×12×2,5 L=5941	1	10,8	
	3	2н ⊏ 32×20×17×2 L=5332	1	7,5	
ОЛХ45-12.12	1	2н [50×40×12×2,5 L=943	2	1,7	8,1
	2	2н [50×40×12×2,5 L=1697	1	3,1	
	3	2н ⊏ 32×20×17×2 L=1152	1	1,6	
ОЛХ45-12.18	1	2н [50×40×12×2,5 L=943	2	1,7	10,9
	2	2н [50×40×12×2,5 L=2546	1	4,6	
	3	2н ⊏ 32×20×17×2 L=2008	1	2,9	

Марка изделия	Поз. дет.	Наименование	Кол.	Масса 1 дет., кг	Масса изделия, кг
ОЛХ45-12.24	1	2н [50×40×12×2,5 L=943	3	1,7	15,3
	2	2н [50×40×12×2,5 L=3395	1	6,2	
	3	2н ⊏ 32×20×17×2 L=2857	1	4,0	
ОЛХ45-12.30	1	2н [50×40×12×2,5 L=943	3	1,7	18,0
	2	2н [50×40×12×2,5 L=4243	1	7,7	
	3	2н ⊏ 32×20×17×2 L=3705	1	5,2	
ОЛХ45-12.36	1	2н [50×40×12×2,5 L=943	4	1,7	22,5
	2	2н [50×40×12×2,5 L=5092	1	9,3	
	3	2н ⊏ 32×20×17×2 L=4554	1	6,4	
ОЛХ45-12.42	1	2н [50×40×12×2,5 L=943	4	1,7	25,2
	2	2н [50×40×12×2,5 L=5941	1	10,8	
	3	2н ⊏ 32×20×17×2 L=5403	1	7,6	
ОЛХ60-10.12	1	2н [50×40×12×2,5 L=595	1	1,1	4,6
	2	2н [50×40×12×2,5 L=4336	1	2,5	
	3	2н ⊏ 32×20×17×2 L=953	1	1,0	
ОЛХ60-10.18	1	2н [50×40×12×2,5 L=595	2	1,1	8,0
	2	2н [50×40×12×2,5 L=2078	1	3,8	
	3	2н ⊏ 32×20×17×2 L=1646	1	2,0	
ОЛХ60-10.24	1	2н [50×40×12×2,5 L=595	3	1,1	10,3
	2	2н [50×40×12×2,5 L=2771	1	5,0	
	3	2н ⊏ 32×20×17×2 L=2335	1	3,0	
ОЛХ60-10.30	4	2н [50×40×12×2,5 L=595	3	1,1	13,5
	5	2н [50×40×12×2,5 L=3149	1	6,3	
	6	2н ⊏ 32×20×17×2 L=3031	1	3,9	

Взам. инв. № | Подп. и дата | Инв. № подл.

Марка изделия	Поз. эл.	Наименование	Кол.	Масса 1 эл., кг	Масса изделия, кг
01Х60-12.30	1	2н[50х40х12х2,5 L=595	3	1,1	16,1
	2	2н[50х40х12х2,5 L=4157	1	7,6	
	3	2н⊂ 32х20х17х2 L=3724	1	5,2	
01Х60-12.12	1	2н[50х40х12х2,5 L=595	4	1,1	19,4
	2	2н[50х40х12х2,5 L=4850	1	8,8	
	3	2н⊂ 32х20х17х2 L=4417	1	6,2	
0Х60-12.12	1	2н[50х40х12х2,5 L=695	1	1,3	5,0
	2	2н[50х40х12х2,5 L=1386	1	2,5	
	3	2н⊂ 32х20х17х2,5 L=866	1	1,2	
01Х60-12.18	1	2н[50х40х12х2,5 L=695	2	1,3	8,6
	2	2н[50х40х12х2,5 L=2078	1	3,8	
	3	2н⊂ 32х20х17х2,5 L=1558	1	2,2	
01Х60-12.24	1	2н[50х40х12х2,5 L=695	2	1,3	10,8
	2	2н[50х40х12х2,5 L=2771	1	5,0	
	3	2н⊂ 32х20х17х2,5 L=2251	1	3,2	
01Х60-12.30	1	2н[50х40х12х2,5 L=695	3	1,3	14,3
	2	2н[50х40х12х2,5 L=3464	1	6,3	
	3	2н⊂ 32х20х17х2 L=2944	1	4,1	
01Х60-12.36	1	2н[50х40х12х2,5 L=695	3	1,3	16,6
	2	2н[50х40х12х2,5 L=4157	1	7,6	
	3	2н⊂ 32х20х17х2 L=3637	1	5,1	
01Х60-12.42	1	2н[50х40х12х2,5 L=695	4	1,3	20,1
	2	2н[50х40х12х2,5 L=4850	1	8,8	
	3	2н⊂ 32х20х17х2 L=4330	1	6,1	

Марка изделия	Поз. эл.	Наименование	Кол.	Масса 1 эл., кг	Масса изделия, кг
0ПБХ-10.9	1	2н[50х40х12х2,5 L=1095	2	2,0	9,6
	2	2н[50х40х12х2,5 L=1020	1	1,8	
	3	2н⊂ 32х20х17х2 L=900	1	1,3	
	4	2н⊂ 90х30х22х2 L=900	1	2,5	
0ПБХ-10.12	1	2н[50х40х12х2,5 L=1095	2	2,0	11,5
	2	2н[50х40х12х2,5 L=1220	1	2,4	
	3	2н⊂ 32х20х17х2 L=1200	1	1,7	
	4	2н⊂ 90х30х22х2 L=1200	1	3,4	
0ПБХ-10.15	1	2н[50х40х12х2,5 L=1095	2	2,0	13,2
	2	2н[50х40х12х2,5 L=1620	1	2,9	
	3	2н⊂ 32х20х17х2 L=1500	1	2,1	
	4	2н⊂ 90х30х22х2 L=1500	1	4,2	
0ПБХ-10.18	1	2н[50х40х12х2,5 L=1095	2	2,0	15,3
	2	2н[50х40х12х2,5 L=1920	1	3,5	
	3	2н⊂ 32х20х17х2 L=1800	1	2,7	
	4	2н⊂ 90х30х22х2 L=1800	1	5,1	
0ПБХ-10.21	1	2н[50х40х12х2,5 L=1095	2	2,0	16,8
	2	2н[50х40х12х2,5 L=2220	1	4,0	
	3	2н⊂ 32х20х17х2 L=2100	1	2,9	
	4	2н⊂ 90х30х22х2 L=2100	1	5,9	
0ПБХ-10.24	1	2н[50х40х12х2,5 L=1095	3	2,0	20,7
	2	2н[50х40х12х2,5 L=2520	1	4,6	
	3	2н⊂ 32х20х17х2 L=2400	1	3,4	
	4	2н⊂ 90х30х22х2 L=2400	1	6,7	

Инв. N подл. | Подп. и дата | Взам. инв. N

Изм.	Кол. уч.	Лист	N док.	Подп.	Дата

1.450.3-7.94.1-КМ3

Лист 5

ЦНИИПС 34

Формат А3

Марка изделия	Поз. дет.	Наименование	Кол.	Масса 1 дет., кг	Масса изделия, кг
ОПБХ-10.30	1	2н ∟50×40×12×2,5 L=1095	3	2,0	24,2
	2	2н ∟50×40×12×2,5 L=3120	1	5,6	
	3	2н ⊂32×20×17×2 L=3000	1	4,2	
	4	2н ⊂90×30×22×2 L=3000	1	8,4	
ОПБХ-10.36	1	2н ∟50×40×12×2,5 L=1095	3	2,0	27,8
	2	2н ∟50×40×12×2,5 L=3720	1	6,7	
	3	2н ⊂32×20×17×2 L=3600	1	5,0	
	4	2н ⊂90×30×22×2 L=3600	1	10,1	
ОПБХ-10.42	1	2н ∟50×40×12×2,5 L=1095	4	2,0	33,5
	2	2н ∟50×40×12×2,5 L=4320	1	7,8	
	3	2н ⊂32×20×17×2 L=4200	1	5,9	
	4	2н ⊂90×30×22×2 L=4200	1	11,8	
ОПБХ-10.48	1	2н ∟50×40×12×2,5 L=1095	4	2,0	37,1
	2	2н ∟50×40×12×2,5 L=4920	1	8,9	
	3	2н ⊂32×20×17×2 L=4800	1	6,7	
	4	2н ⊂90×30×22×2 L=4800	1	13,5	
ОПБХ-10.54	1	2н ∟50×40×12×2,5 L=1095	5	2,0	42,8
	2	2н ∟50×40×12×2,5 L=5520	1	10,0	
	3	2н ⊂32×20×17×2 L=5400	1	7,6	
	4	2н ⊂90×30×22×2 L=5400	1	15,2	
ОПБХ-10.60	1	2н ∟50×40×12×2,5 L=1095	5	2,0	46,4
	2	2н ∟50×40×12×2,5 L=6120	1	11,1	
	3	2н ⊂32×20×17×2 L=6000	1	8,4	
	4	2н ⊂90×30×22×2 L=6000	1	16,9	

Марка изделия	Поз. дет.	Наименование	Кол.	Масса 1 дет., кг	Масса изделия, кг
ОПБХ-12.9	1	2н ∟50×40×12×2,5 L=1295	2	2,4	10,4
	2	2н ∟50×40×12×2,5 L=1020	1	1,8	
	3	2н ⊂32×20×17×2 L=900	1	1,3	
	4	2н ⊂90×30×22×2 L=900	1	2,5	
ОПБХ-12.12	1	2н ∟50×40×12×2,5 L=1295	2	2,4	12,3
	2	2н ∟50×40×12×2,5 L=1320	1	2,4	
	3	2н ⊂32×20×17×2 L=1200	1	1,7	
	4	2н ⊂90×30×22×2 L=1200	1	3,4	
ОПБХ-12.15	1	2н ∟50×40×12×2,5 L=1295	2	2,4	14,0
	2	2н ∟50×40×12×2,5 L=1620	1	2,9	
	3	2н ⊂32×20×17×2 L=1500	1	2,1	
	4	2н ⊂90×30×22×2 L=1500	1	4,2	
ОПБХ-12.18	1	2н ∟50×40×12×2,5 L=1295	2	2,4	16,1
	2	2н ∟50×40×12×2,5 L=1920	1	3,5	
	3	2н ⊂32×20×17×2 L=1800	1	2,7	
	4	2н ⊂90×30×22×2 L=1800	1	5,1	
ОПБХ-12.21	1	2н ∟50×40×12×2,5 L=1295	2	2,4	17,6
	2	2н ∟50×40×12×2,5 L=2220	1	4,0	
	3	2н ⊂32×20×17×2 L=2100	1	2,9	
	4	2н ⊂90×30×22×2 L=2100	1	5,9	

Инв. № подл. | Подп. и дата | Взам. инв. №

Изм. | Кол.уч. | Лист | №док. | Подп. | Дата

1.450.3-7.94 1-КМ3

Марка изделия	Поз. дет.	Наименование	Кол.	Масса 1 дет. кг	Масса изделия, кг
ОПБХ-12.24	1	2н ∟50×40×12×2,5 L=1295	3	2,4	21,9
	2	2н ∟50×40×12×2,5 L=2520	1	4,6	
	3	2н ⊂32×20×17×2 L=2400	1	3,4	
	4	2н ⊂90×30×22×2 L=2400	1	6,7	
ОПБХ-12.30	1	2н ∟50×40×12×2,5 L=1295	3	2,4	25,4
	2	2н ∟50×40×12×2,5 L=3120	1	5,6	
	3	2н ⊂32×20×17×2 L=3000	1	4,2	
	4	2н ⊂90×30×22×2 L=3000	1	8,4	
ОПБХ-12.36	1	2н ∟50×40×12×2,5 L=1295	3	2,4	29,0
	2	2н ∟50×40×12×2,5 L=3920	1	6,7	
	3	2н ⊂32×20×17×2 L=3600	1	5,0	
	4	2н ⊂90×30×22×2 L=3600	1	10,1	
ОПБХ-12.42	1	2н ∟50×40×12×2,5 L=1295	4	2,4	35,1
	2	2н ∟50×40×12×2,5 L=4520	1	7,8	
	3	2н ⊂32×20×17×2 L=4200	1	5,9	
	4	2н ⊂90×30×22×2 L=4200	1	11,8	
ОПБХ-12.48	1	2н ∟50×40×12×2,5 L=1295	4	2,4	38,7
	2	2н ∟50×40×12×2,5 L=4920	1	8,9	
	3	2н ⊂32×20×17×2 L=4800	1	6,7	
	4	2н ⊂90×30×22×2 L=4800	1	13,5	
ОПБХ-12.54	1	2н ∟50×40×12×2,5 L=1295	5	2,4	44,8
	2	2н ∟50×40×12×2,5 L=5520	1	10,0	
	3	2н ⊂32×20×17×2 L=5400	1	7,6	
	4	2н ⊂90×30×22×2 L=5400	1	15,2	

Марка изделия	Поз. дет.	Наименование	Кол.	Масса 1 дет. кг	Масса изделия, кг
ОПТХ-12.60	1	2н ∟50×40×12×2,5 L=1295	5	2,4	48,4
	2	2н ∟50×40×12×2,5 L=6120	1	11,1	
	3	2н ⊂32×20×17×2 L=6000	1	8,4	
	4	2н ⊂90×30×22×2 L=6000	1	16,9	
ОПТХ-10.7	1	2н ∟50×40×12×2,5 L=1035	2	2,0	8,5
	2	2н ∟50×40×12×2,5 L=820	1	1,5	
	3	2н ⊂32×20×17×2 L=700	1	1,0	
	4	2н ⊂90×30×22×2 L=700	1	2,0	
ОПТХ-10.9	1	2н ∟50×40×12×2,5 L=1035	2	2,0	3,6
	2	2н ∟50×40×12×2,5 L=1025	1	1,9	
	3	2н ⊂32×20×17×2 L=900	1	1,3	
	4	2н ⊂90×30×22×2 L=900	1	2,5	
ОПТХ-12.7	1	2н ∟50×40×12×2,5 L=1295	2	2,4	9,3
	2	2н ∟50×40×12×2,5 L=920	1	1,9	
	3	2н ⊂32×20×17×2 L=700	1	1,0	
	4	2н ⊂90×30×22×2 L=700	1	2,0	
ОПТХ-12.9	1	2н ∟50×40×12×2,5 L=1295	2	2,4	10,4
	2	2н ∟50×40×12×2,5 L=1020	1	1,9	
	3	2н ⊂32×20×17×2 L=900	1	1,3	
	4	2н ⊂90×30×22×2 L=900	1	2,5	

Инв. N подл. | Подп. и дата | Взам. инв. N

Таблица 1

Эскиз	Марка	Размеры, мм H	H1	H2	L	L1	L2	n	Стойка, поручень	Масса, кг	Примечание
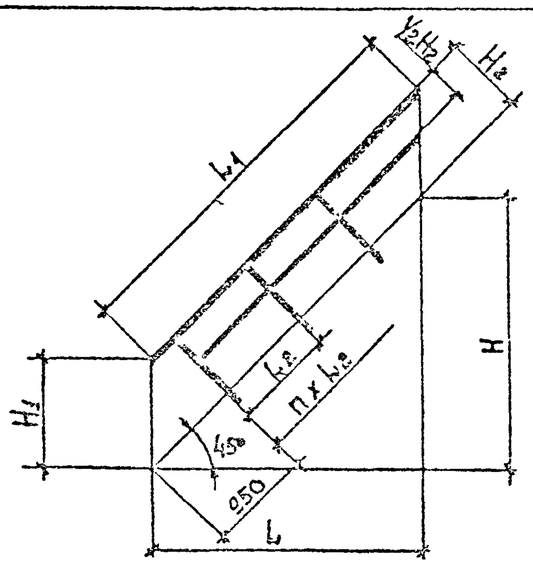	ОЛХ45-10.12(с*)	1200	1000	707	1200	1697	500	–	2Н∟ 50×40×12×2,5	7,6	
	ОЛХ45-10.18	1800	1000	707	1800	2546	1350	–		10,4	
	ОЛХ45-10.24	2400	1000	707	2400	3395	1100	2		14,6	
	ОЛХ45-10.30	3000	1000	707	3000	4243	1500	2		17,3	
	ОЛХ45-10.36	3600	1000	707	3600	5092	1300	3		21,6	
	ОЛХ45-10.42	4200	1000	707	4200	5941	1500	3		24,3	
	ОЛХ45-12.12	1200	1200	848	1200	1697	500	–		8,1	
	ОЛХ45-12.18	1800	1200	848	1800	2546	1350	–		10,9	
	ОЛХ45-12.24	2400	1200	848	2400	3395	1100	2		15,3	
	ОЛХ45-12.30	3000	1200	848	3000	4243	1500	2		18,0	
	ОЛХ45-12.36	3600	1200	848	3600	5092	1300	3		22,5	
	ОЛХ45-12.42	4200	1200	848	4200	5941	1500	3		25,8	

Расшифровка марки ограждений лестниц.

ОЛ - ограждение лестниц
Х - холодногнутый профиль
45 - угол наклона лестниц
10.12 - H1 (высота перил) × H (высота лестницы) в дм.

площадок:

ОП - ограждение площадок
Б - боковое, Т - торцевое
Х - холодногнутый профиль
10.9 - H (высота перил) × L (длина площадки) в дм

1.* В обозначении марок ограждений, предназначенных для эксплуатации при температурах $-40°C \geqslant t \geqslant 65°C$ ("северное исполнение") добавляется буква "С"

2. Ведомость расхода стали по видам профилей см. 1.450.3-7.94.1-КМ3

Согласовано

Инв.№ подл. | Подп. и дата | Взам.инв.№

Изм.	Кол.уч.	Лист	Подп.	Дата	1.450.3-7.94.1-КМ3.1
Разраб.	Протопопов				Номенклатура ограждений из холодногнутых профилей для лестниц и площадок
Пров.	Адамович				Стадия: Р; Лист: 1; Листов: 1
Н.контр.	Бондарчик				ЦНИИПроектлегконструкция
Утв.	Камбинов				

Ц00332-02 ЭЧ

Формат А3

Продолжение табл. 1

Эскиз	Марка	Размеры, мм							Стойка, поручень	Масса, кг	Примечание
		H	H1	H2	L	L1	L2	n			
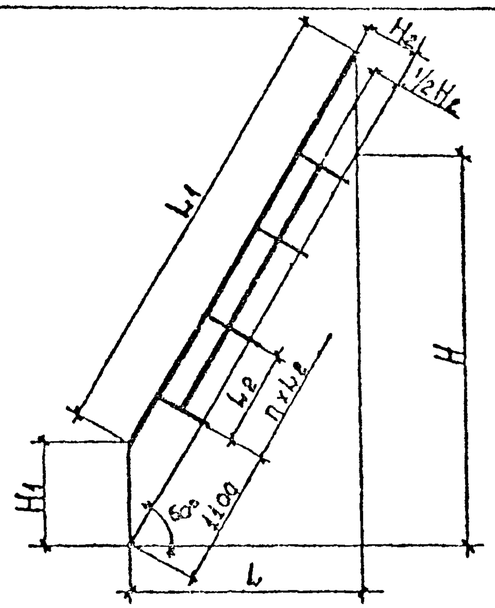	ОЛХ60-10.12(С*)	1200	1000	500	692	1386	–	–	2н [50×40×12×2,5	4,6	
	ОЛХ60-10.18	1800	1000	500	1039	2078	720	–		8,0	
	ОЛХ60-10.24	2400	1000	500	1385	2771	1420	–		10,3	
	ОЛХ60-10.30	3000	1000	500	1731	3464	1050	2		13,5	
	ОЛХ60-10.36	3600	1000	500	2077	4157	1400	2		16,1	
	ОЛХ60-10.42	4200	1000	500	2423	4850	1150	3		19,4	
	ОЛХ60-12.12	1200	1200	600	692	1386	–	–		5,0	
	ОЛХ60-12.18	1800	1200	600	1039	2078	720	–		8,6	
	ОЛХ60-12.24	2400	1200	600	1385	2771	1420			10,8	
	ОЛХ60-12.30	3000	1200	600	1731	3464	1050	2		14,3	
	ОЛХ60-12.36	3600	1200	600	2077	4157	1400	2		16,8	
	ОЛХ60-12.42	4200	1200	600	2423	4850	1150	3		20,3	

Инв. № подл. | Подп. и дата | Взам. инв. №

Изм.	Кол.уч.	Лист	N док.	Подп.	Дата	1.450.3-7.94.1-КМ3.1	Лист 2

Ц00332-02 35 Формат А3

Таблица 2

Эскиз	Марка	Размеры, мм B	H	L	L_1	n	Стойка, поручень	Масса, кг	Примечание
Ограждение площадки боковое 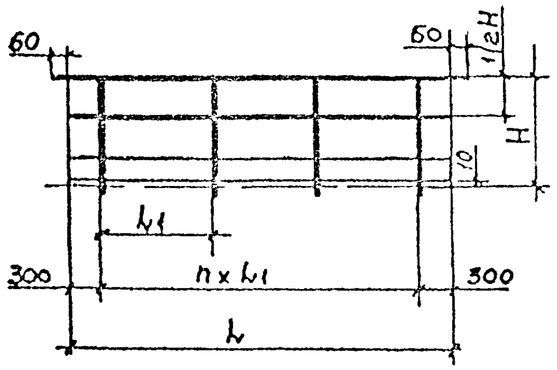	ОПБХ - 10.9(с*)	–	1000	900	–	–	2н ⊏ 50 x 40 x 12 x 2,5	9,6	
	ОПБХ - 10.12	–	1000	1200	–	–		11,5	
	ОПБХ - 10 15	–	1000	1500	–	–		13,2	
	ОПБХ - 10.18	–	1000	1800	–	–		15,3	
	ОПБХ - 10.21	–	1000	2100	–	–		16,8	
	ОПБХ - 10.24	–	1000	2400	900	2		20,7	
	ОПБХ - 10 30	–	1000	3000	1200	2		24,2	
	ОПБХ - 10 36	–	1000	3600	1500	2		27,8	
	ОПБХ - 10 42	–	1000	4200	1200	3		33,5	
	ОПБХ - 10 48	–	1000	4800	1400	3		37 1	
	ОПБХ - 10.54	–	1000	5400	1200	4		42,8	
	ОПБХ - 10 60	–	1000	6000	1350	4		46.4	
	ОПБХ - 12.9	–	1200	900	–	–		10.4	
	ОПБХ - 12.12	–	1200	1200	–	–		12,3	

Инв. № подл. | Подп. и дата | Взам. инв. №

Продолжение табл.2

Эскиз	Марка	Размеры, м					Стойка поручень	Масса, кг	Примечания
		B	H	L	L_1	n			
Ограждение площадки торцевое 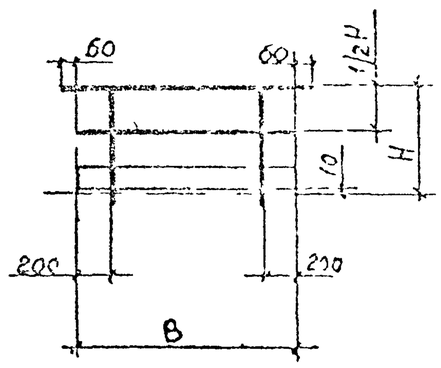	ОПБХ-12.15	–	1200	1500	–	–	⊏ 50×40×12×2,5	14,0	
	ОПБХ-12.18	–	1200	1800	–	–		16,1	
	ОПБХ-12.21	–	1200	2100	–	–		17,5	
	ОПБХ-12.24	–	1200	2400	900	2		21,9	
	ОПБХ-12.30	–	1200	3000	1200	2		25,4	
	ОПБХ-12.36	–	1200	3600	1500	2		29,0	
	ОПБХ-12.42	–	1200	4200	1200	3		35,1	
	ОПБХ-12.48	–	1200	4800	1400	3		38,7	
	ОПБХ-12.54	–	1200	5400	1200	4		44,8	
	ОПБХ-12.60	–	1200	6000	1350	4		48,4	
	ОПТХ-10.7	700	1000	–	–	–		8,5	
	ОПТХ-10.9	900	1000	–	–	–		9,6	
	ОПТХ-12.7	700	1200	–	–	–		9,3	
	ОПТХ-12.9	900	1200	–	–	–		10,4	

Инв.№ подл. | Подп. и дата | Взам. инв.№

Стремянка

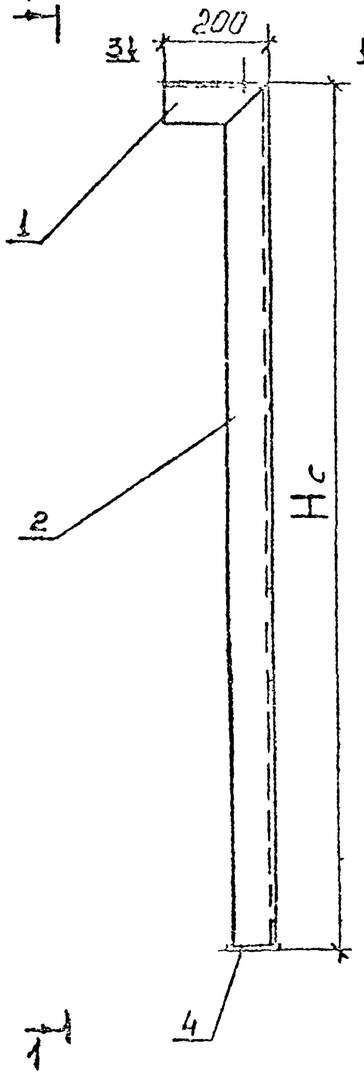

1-1

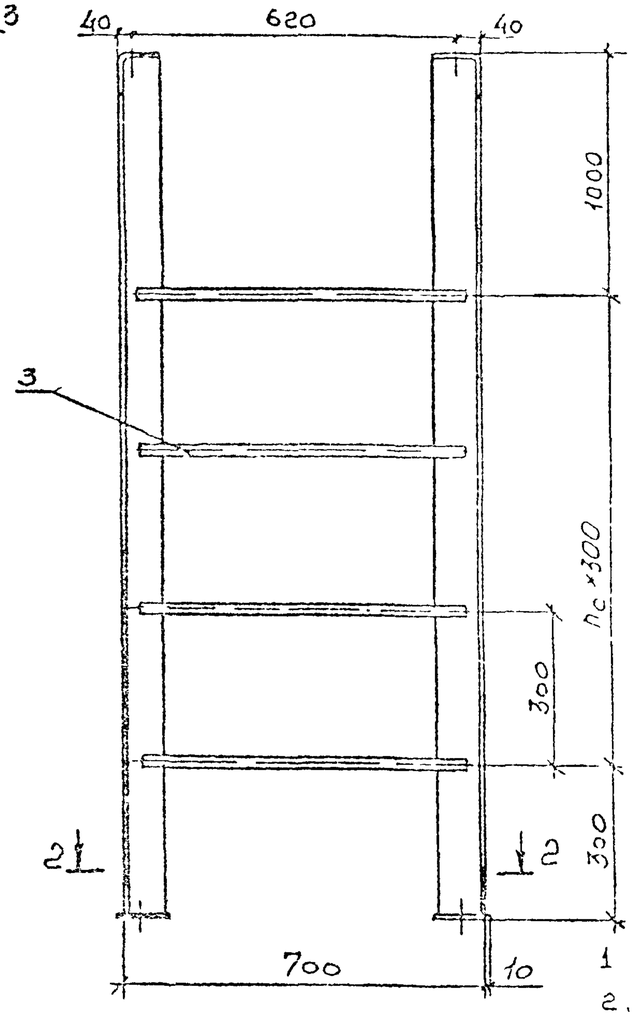

Ограждение стремянки

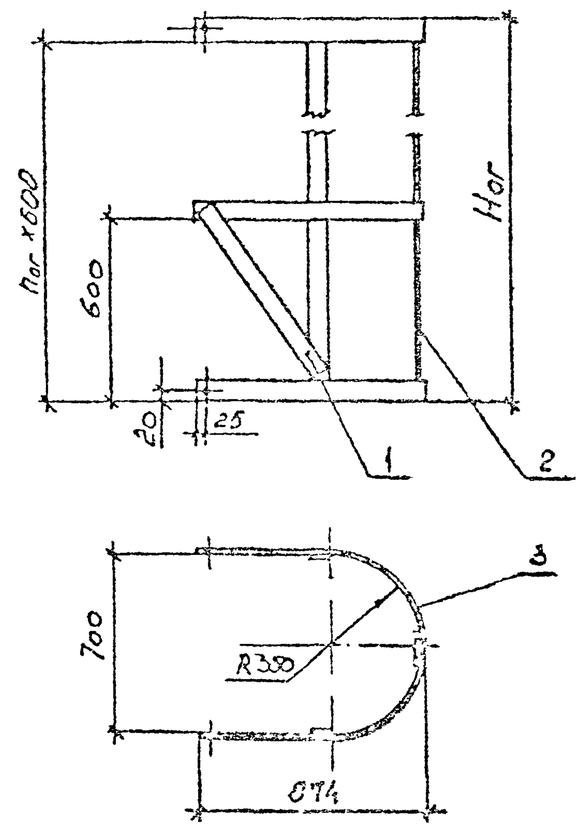

1 Сварка по ГОСТ 14771-76

2. Все отв ф13мм кроме оговоренных

3 Номенклатуру стремянок и ограждений см. 1.450.3-7.94.1 КМ3

3-3

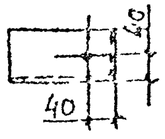

2-2

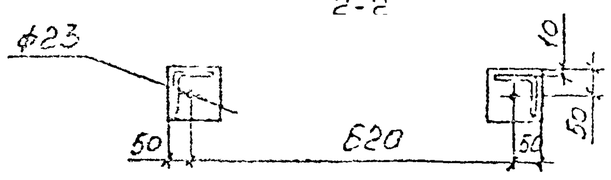

Изм	Кол.уч.	Лист	№док.	Подп.	Дата	1.450 3-7.94.1- КМ4		
Разраб.		Работнов			15.04.94	Стремянки и ограждение стремянок из холодногнутых профилей	Стадия	Лист	Листов
Пров.		Азомов			15.04.94		Р	1	3
Н.контр.		Назарчев			15.04.94		ЦНИИпромзекомконструкция		
Утв.		Кацкуин							

Ц-0336-02 36 Формат А3

Марка изделия	Поз. дет.	Наименование	Кол.	Масса 1 дет., кг	Масса изделия, кг
СХ-22	1	2∟L 80×80×5 L=200	2	1,2	34,6
	2	2∟L 80×80×5 L=2194	2	13,0	
	3	⌀18 L=670	4	1,3	
	4	-100×100×6	2	0,5	
СХ-28	1	2∟L 80×80×5 L=200	2	1,2	44,2
	2	2∟L 80×80×5 L=2794	2	16,5	
	3	⌀18 L=670	6	1,3	
	4	-100×100×6	2	0,5	
СХ-34	1	2∟L 80×80×5 L=200	2	1,2	54,0
	2	2∟L 80×80×5 L=3394	2	20,1	
	3	⌀18 L=670	8	1,3	
	4	-100×100×6	2	0,5	
СХ-40	1	2∟L 80×80×5 L=200	2	1,2	63,6
	2	2∟L 80×80×5 L=3994	2	23,6	
	3	⌀18 L=670	10	1,3	
	4	-100×100×6	2	0,5	
СХ-46	1	2∟L 80×80×5 L=200	2	1,2	73,4
	2	2∟L 80×80×5 L=4594	2	27,2	
	3	⌀18 L=670	12	1,3	
	4	-100×100×6	2	0,5	

Марка изделия	Поз. дет.	Наименование	Кол.	Масса 1 дет., кг	Масса изделия, кг
СХ-52	1	2∟L 80×80×5 L=200	2	1,2	83,0
	2	2∟L 80×80×5 L=5194	2	30,7	
	3	⌀18 L=670	14	1,3	
	4	-100×100×6	2	0,5	
СХ-58	1	2∟L 80×80×5 L=200	2	1,2	92,8
	2	2∟L 80×80×5 L=5794	2	34,3	
	3	⌀18 L=670	16	1,3	
	4	-100×100×6	2	0,5	
СХ-64	1	2∟L 80×80×5 L=200	2	1,2	102,6
	2	2∟L 80×80×5 L=6394	2	37,9	
	3	⌀18 L=670	18	1,3	
	4	-100×100×6	2	0,5	
СХ-70	1	2∟L 80×80×5 L=200	2	1,2	112,2
	2	2∟L 80×80×5 L=6994	2	41,4	
	3	⌀18 L=670	20	1,3	
	4	-100×100×6	2	0,5	
СХ-82	1	2∟L 80×80×5 L=200	2	1,2	131,6
	2	2∟L 80×80×5 L=8194	2	48,5	
	3	⌀18 L=670	24	1,3	
	4	-100×100×6	2	0,5	

Инв. № подл. | Подп. и дата | Взам. инв. №

Изм.	Кол. уч.	Лист	№док.	Подп.	Дата

Марка изделия	Поз дет	Наименование	Кол	Масса 1дет, кг	Масса изделия, кг
ОСХ-12	1	-120 x 40 x 4	2	0,2	13,0
	2	-40 x 4 L=1200	3	1,5	
	3	-2145 x 40 x 4	3	2,7	
ОСХ-18	1	-120 x 40 x 4	2	0,2	18,1
	2	-40 x 4 L=1800	3	2,3	
	3	-2145 x 40 x 4	4	2,7	
ОСХ-24	1	-120 x 40 x 4	2	0,2	22,9
	2	-40 x 4 L=2400	3	3,0	
	3	-2145 x 40 x 4	5	2,7	
ОСХ-30	1	-120 x 40 x 4	2	0,2	28,0
	2	-40 x 4 L=3000	3	3,8	
	3	-2145 x 40 x 4	6	2,7	

Марка изделия	Поз дет	Наименование	Кол	Масса 1дет, кг	Масса изделия, кг
ОСХ-36	1	-120 x 40 x 4	2	0,2	32,8
	2	-40 x 4 L=3600	3	4,5	
	3	-2145 x 40 x 4	7	2,7	
ОСХ-42	1	-120 x 40 x 4	2	0,2	37,9
	2	-40 x 4 L=4200	3	5,3	
	3	-2145 x 40 x 4	8	2,7	
ОСХ-48	1	-120 x 40 x 4	2	0,2	42,7
	2	-40 x 4 L=4800	3	6,0	
	3	-2145 x 40 x 4	9	2,7	
ОСХ-60	1	-120 x 40 x 4	2	0,2	52,6
	2	-40 x 4 L=6000	3	7,5	
	3	-2145 x 40 x 4	11	2,7	

Инв. N под | Подп и дата | Взам инв N

Изм	Кол.уч	Лист	N док	Подп	Дата	1.450.3-7.94.1-КМ4	Лист 3

Ц00342.02 40 Формат А3

Эскиз	Марка	Размеры, мм Нс	Ног	Пс	Пог	Стойка	Масса, кг	Примечание
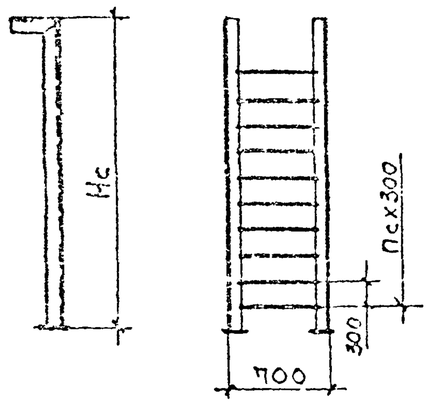	СХ-22 (С*)	2200	–	3	–	2L 80×80×5	34,6	
	СХ-28	2800	–	5	–		44,2	
	СХ-34	3400	–	7	–		54,0	
	СХ-40	4000	–	9	–		63,6	
	СХ-46	4600	–	11	–		73,4	
	СХ-52	5200	–	13	–		83,0	
	СХ-58	5800	–	15	–		92,8	
	СХ-64	6400	–	17	–		102,6	
	СХ-70	7000	–	19	–		112,2	
	СХ-82	8200	–	23	–		131,6	
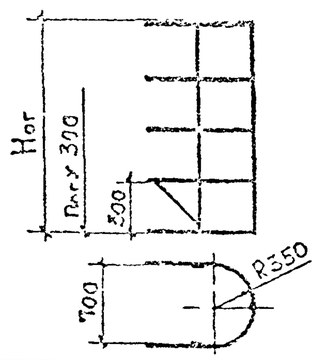	ОСХ-12	–	1240	–	2	– 40×4	13,0	
	ОСХ-18	–	1840	–	3		18,1	
	ОСХ-24	–	2440	–	4		22,9	
	ОСХ-30	–	3040	–	5		28,0	
	ОСХ-36	–	3640	–	6		32,8	
	ОСХ-42	–	4240	–	7		37,9	
	ОСХ-48	–	4840	–	8		42,7	
	ОСХ-60	–	6040	–	10		52,6	

Расшифровка марок.

Стремянок
С - стремянки
Х - холодногнутый профиль
22 - Нс в дм

ограждений.
О - ограждение
С - стремянок
Х - холодногнутый профиль
12 - Ног в дм.

1. *В обозначении марок стремянок и ограждений, предназначенных для эксплуатации при температурах $-40°C \geq t \geq 65°C$ (северное исполнение") добавляется буква "С"
2. Ведомость расходов материалов по видам профилей см 1.450.3-7.94.1-КМ4

Согласовано

Взам. инв. № | Подп. и дата | Инв. № подл.

Изм.	Кол.	Лист	Nдок.	Подп.	Дата	1.450.3-7.94.1-КМ4.1		
Разраб.		Протопопов				Номенклатура стремянок и ограждений из холодногнутого профиля	Стадия Р	Лист / Листов 1
Пров.		Тимофеев					ЦНИИПроектлегконструкция	
Н.контр.		Борисов						
Утв.		Кашкин						

Ц-6352-02 Н1 Формат А3

Площадка переходная ПIX

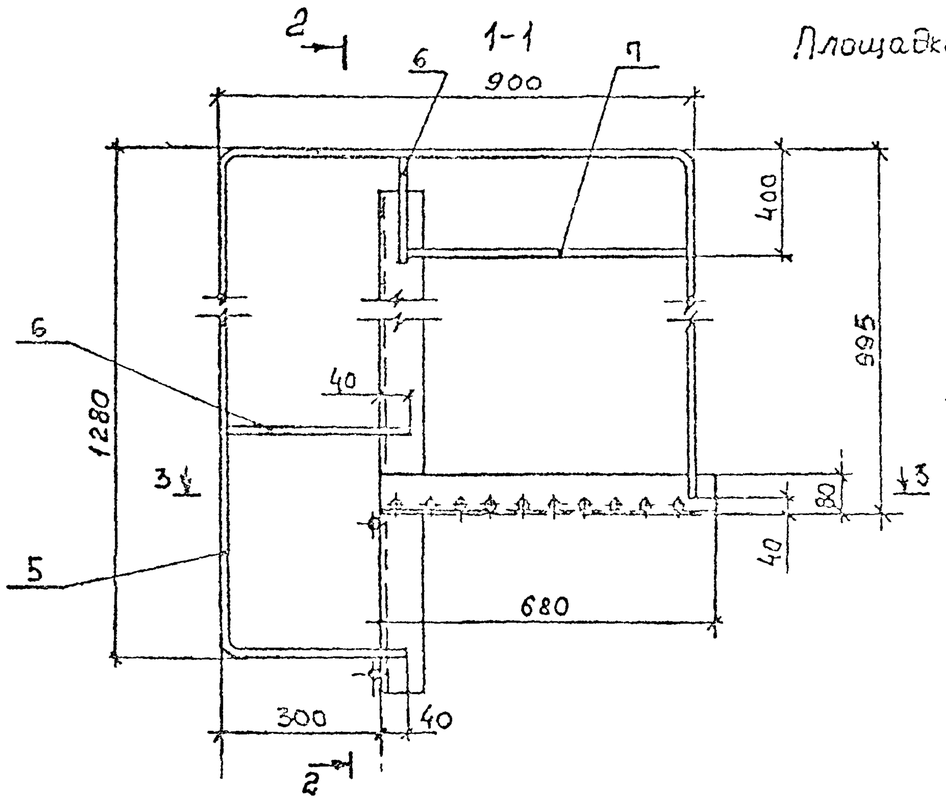

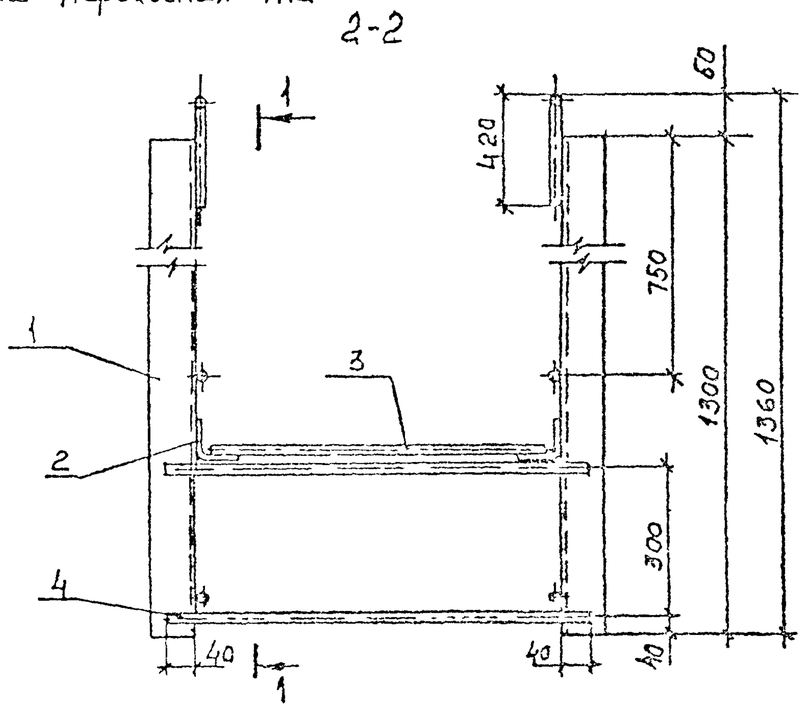

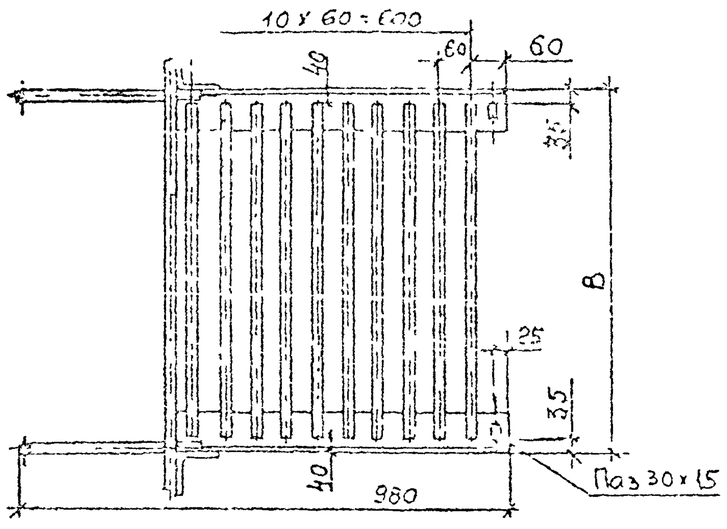

1. Сварка по ГОСТ 14771-76
2. Все отв ф17мм кроме оговоренных
3. Номенклатуру площадок, колонн стоек и связей см. 1.450.3-7.94.1-КМ5.1

Согласовано

Инв № подл | Подп и дата | Взам инв №

Изм	Кол.уч	Лист	№док	Подп	Дата	1.450.3-7.94.1 - КМ5		
Разраб		Розгонов				Площадки, колонны, стойки, связи из холодногнутых профилей.	Стадия	Лист	Листов
Пров		Агомбаев					Р	1	5
Н контр		Борзунов					ЦНИИПроектлегконструкций		
Утв		Кашкин							

Колонна КХ

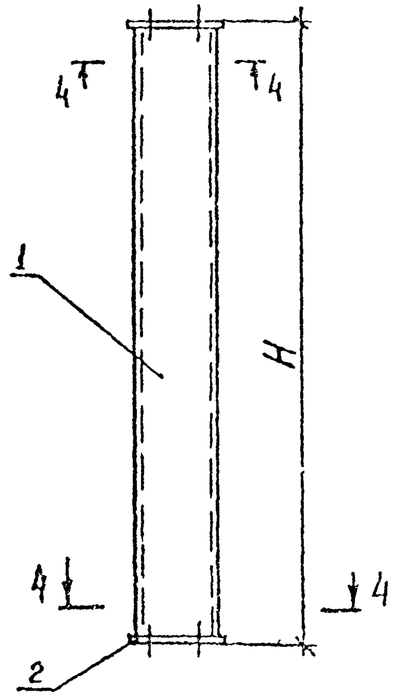

Стойка СТХ; СТ1Х

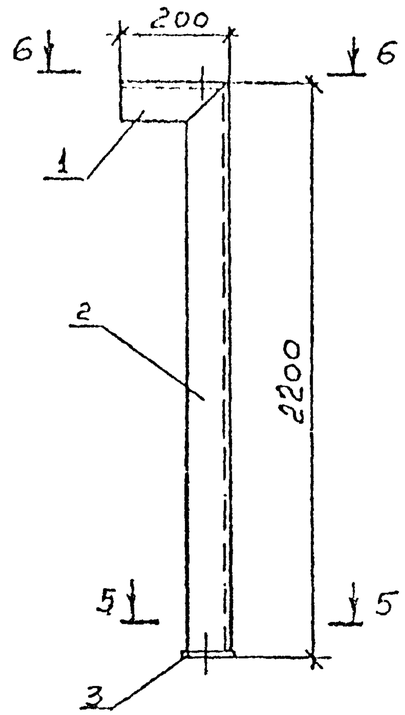

Связь СВ1Х

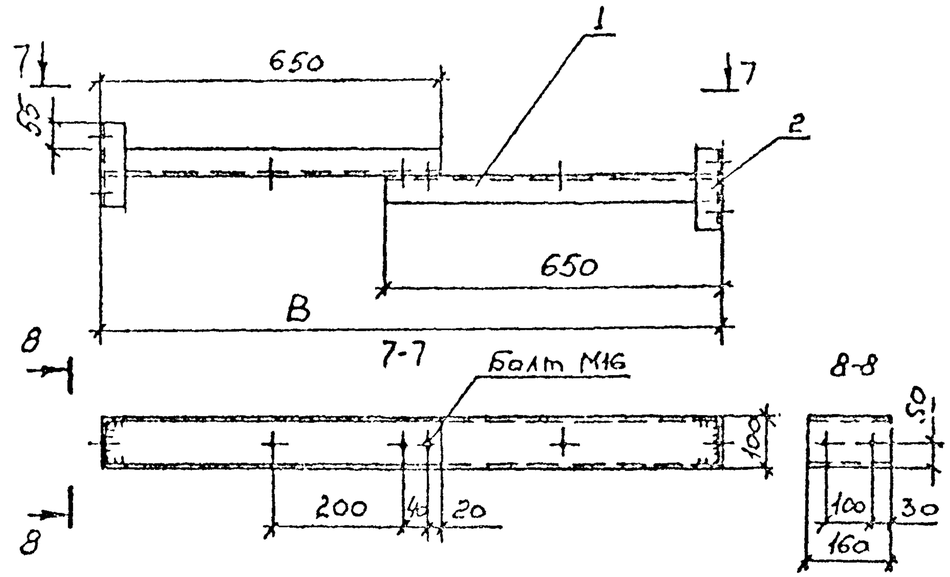

Площадка переходная П2Х

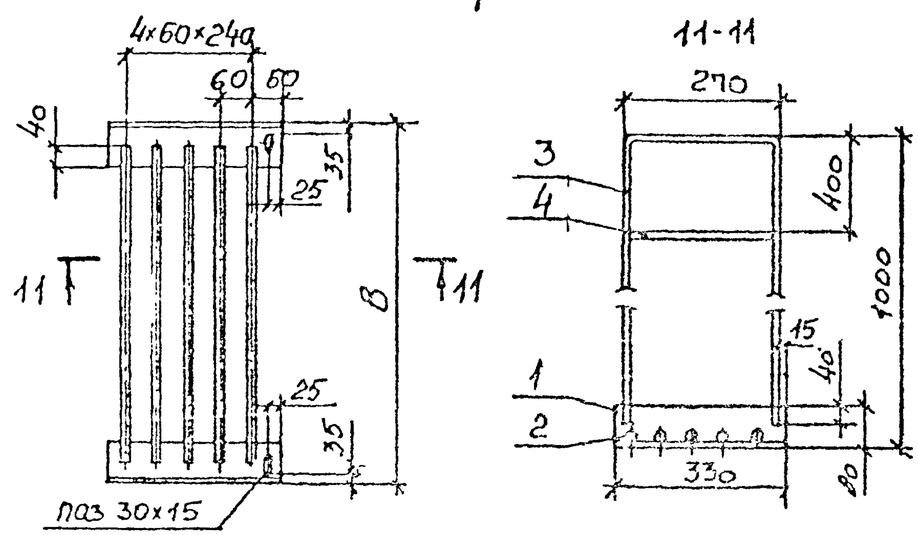

4-4

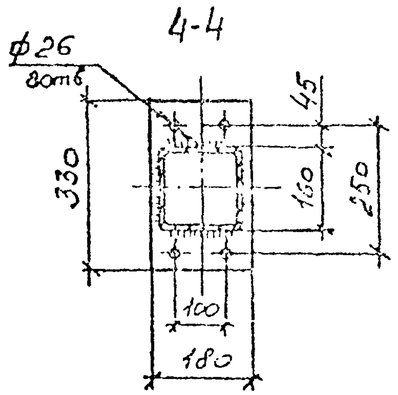

5-5

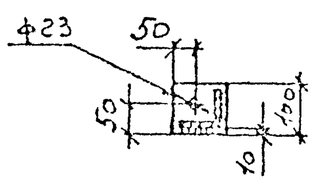

6-6

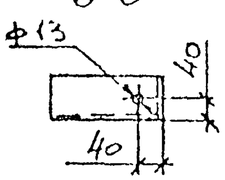

Изм.	Кол.уч.	Лист	N док.	Подп.	Дата	1.450.3-7.94.1-КМ5	Лист 2

Инв. № подл. | Подп. и дата | Взам. инв. №

Формат А3

Связь СВ2Х:

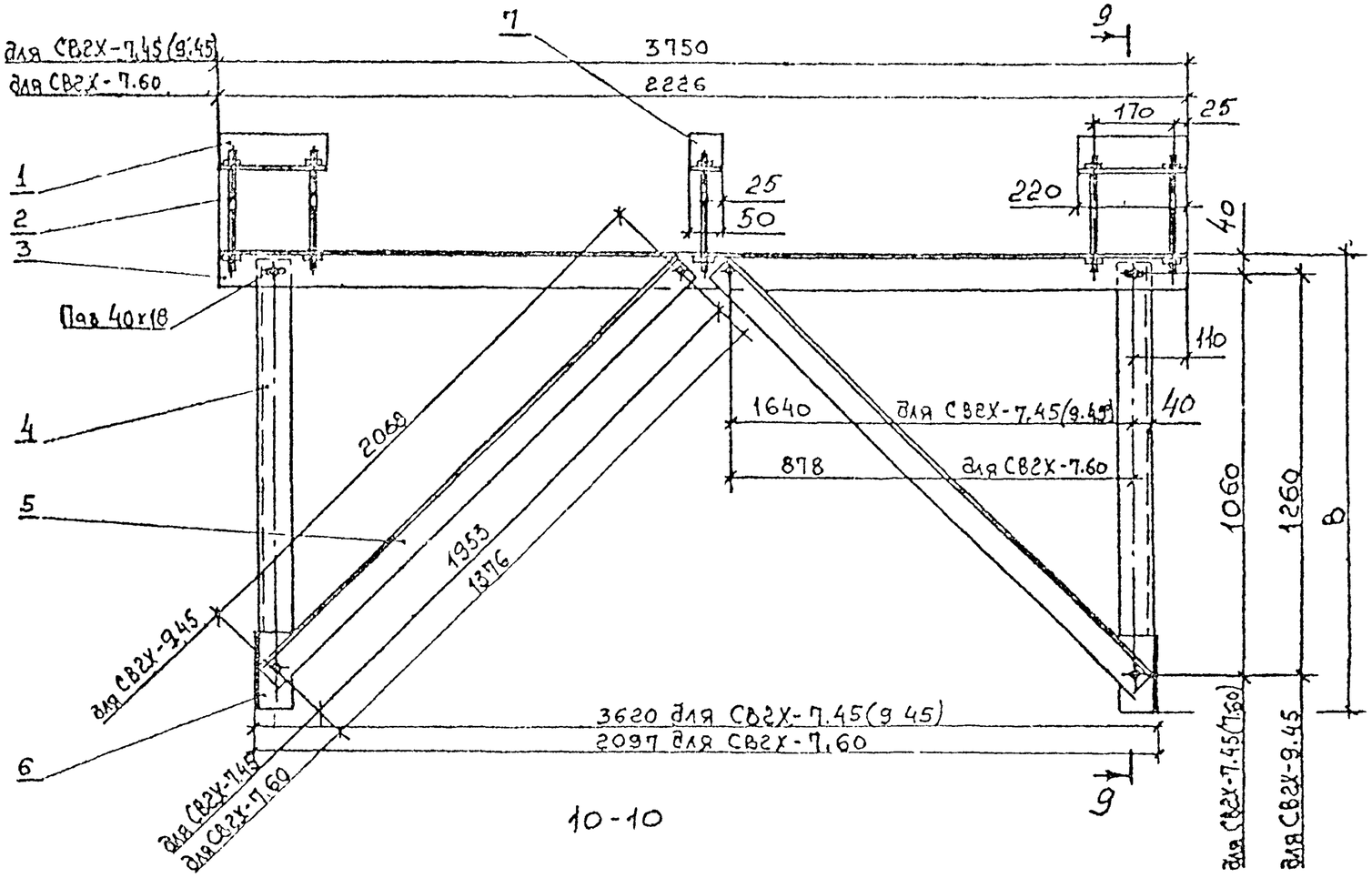

9-9

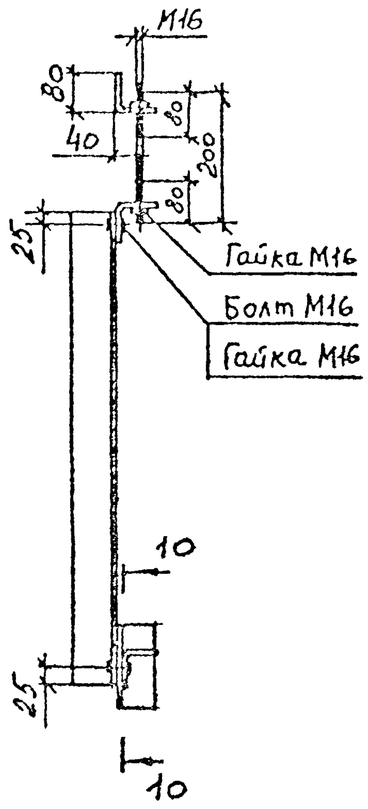

10-10

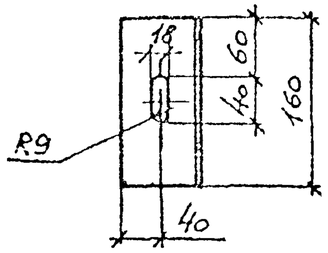

Инв.№подл.	Подп. и дата	Взам. инв.№

Изм.	Кол.уч.	Лист	№док.	Подп.	Дата	1.450.3-7.94.1-КМ5	Лист 3

ЦОО332-02 4Н Формат А3

Марка изделия	Поз. эл-та	Наименование	Кол	Масса 1 эл-та, кг	Масса изделия, кг
П1Х-7	1	2∠L80×80×5 L=1300	2	7,7	52,4
	2	2∠L80×80×5 L=680	2	4,0	
	3	⌀18 L=620	10	1,2	
	4	⌀18 L=780	2	1,6	
	5	⌀18 L=2265	2	4,5	
	6	⌀18 L=320	4	0,6	
	7	⌀18 L=600	2	1,2	
П1Х-9	1	2∠L80×80×5 L=1300	2	7,7	57,2
	2	2∠L80×80×5 L=680	2	4,0	
	3	⌀18 L=820	10	1,6	
	4	⌀18 L=980	2	2,0	
	5	⌀18 L=2265	2	4,5	
	6	⌀18 L=320	4	0,6	
	7	⌀18 L=600	2	1,2	
КХ-12	1	2∠□160×160×4 L=1180	1	23,1	32,5
	2	-330×180×10	2	4,7	
КХ-18	1	2∠□160×160×4 L=1780	1	34,9	44,3
	2	-330×180×10	2	4,7	
КХ-24	1	2∠□160×160×4 L=2380	1	46,6	56,0
	2	-330×180×10	2	4,7	
КХ-30	1	2∠□160×160×4 L=2980	1	58,4	67,8
	2	-330×180×10	2	4,7	
КХ-36	1	2∠□160×160×4 L=3580	1	70,2	79,6
	2	-330×180×10	2	4,7	

Марка изделия	Поз. эл-та	Наименование	Кол	Масса 1 эл-та, кг	Масса изделия, кг
КХ-42	1	2∠□160×160×4 L=4180	1	81,9	91,3
	2	-330×180×10	2	4,7	
КХ-48	1	2∠□160×160×4 L=4780	1	93,7	103,1
	2	-330×180×10	2	4,7	
КХ-54	1	2∠□160×160×4 L=5380	1	105,4	114,8
	2	-330×180×10	2	4,7	
КХ-60	1	2∠□160×160×4 L=5980	1	117,2	126,6
	2	-330×180×10	2	4,7	
КХ-66	1	2∠□160×160×4 L=6580	1	129,0	138,4
	2	-330×180×10	2	4,7	
КХ-72	1	2∠□160×160×4 L=7180	1	140,7	150,1
	2	-330×180×10	2	4,7	
КХ-78	1	2∠□160×160×4 L=7780	1	152,5	161,9
	2	-330×180×10	2	4,7	

Инв. № подл. | Подп. и дата | Взам. инв. №

Изм.	Кол. уч.	Лист	N док.	Подп.	Дата

1.450.3-7.94.1-КМ5

Лист 4

ЦНИИПромзданий Форматка А3

Марка изделия	Поз. дет	Наименование	Кол	Масса 1 дет, кг	Масса изделия, кг
СТХ-22	1	L 80×80×5 L=200	1	1,2	14,7
	2	L 80×80×5 L=2194	1	13,0	
	3	– 100×100×6	1	0,5	
СВ1Х	1	2н [100×50×4 L=645	2	3,7	9,2
	2	2н [100×50×4 L=160	2	0,9	
СВ2Х-7.45	1	L 80×80×5 L=220	2	1,3	65,3
	2	ф18 L=200	5	0,4	
	3	L 80×80×5 L=3750	1	22,2	
	4	L 80×80×5 L=1110	2	6,6	
	5	L 80×80×5 L=1953	2	11,6	
	6	L 80×80×5 L=160	2	0,9	
	7	L 80×80×5 L=50	1	0,3	
СВ2Х-9.45	1	L 80×80×5 L=220	2	1,3	68,9
	2	ф18 L=200	5	0,4	
	3	L 80×80×5 L=3750	1	22,2	
	4	L 80×80×5 L=1310	2	7,8	
	5	L 80×80×5 L=2108	2	12,2	
	6	L 80×80×5 L=160	2	0,9	
	7	L 80×80×5 L=50	1	0,3	
СВ2Х-7.60	1	L 80×80×5 L=220	2	1,3	50,3
	2	ф18 L=200	5	0,4	
	3	L 80×80×5 L=2226	1	13,2	
	4	L 80×80×5 L=1110	2	6,6	
	5	L 80×80×5 L=1366	2	8,1	
	6	L 80×80×5 L=160	2	0,9	
	7	L 80×80×5 L=50	1	0,3	

Марка изделия	Поз дет	Наименование	Кол	Масса 1 дет, кг	Масса изделия, кг
П2Х-7	1	L 80×80×5 L=330	2	2,0	15,8
	2	ф18 L=820	5	1,2	
	3	ф18 L=1225	2	2,5	
	4	ф18 L=190	2	0,4	
П2Х-9	1	L 80×80×5 L=330	2	2,0	17,8
	2	ф18 L=820	5	1,6	
	3	ф18 L=1225	2	2,5	
	4	ф18 L=190	2	0,4	

Инв. № подл. | Подп. и дата | Взам. инв. №

Изм.	Кол. уч.	Лист	N док.	Подп.	Дата

1 450.3-7.94.1-КМ5

Лист 5

Таблица 1

Эскиз	Марка	Размеры, мм B	Размеры, мм H	Основной материал	Применять для:	Масса, кг	Примечание
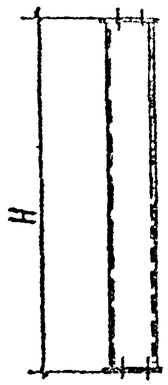	КХ-12(С*)	–	1200	□160×160×4	установки маршевых лестниц	32,5	
	КХ-18	–	1800			44,5	
	КХ-24	–	2400			56,0	
	КХ-30	–	3000			67,8	
	КХ-36	–	3600			79,6	
	КХ-42	–	4200			91,3	
	КХ-48	–	4800			103,1	
	КХ-54	–	5400			114,8	
	КХ-60	–	6000			126,6	
	КХ-66	–	6600			138,4	
	КХ-72	–	7200			150,1	
	КХ-78	–	7800			161,9	
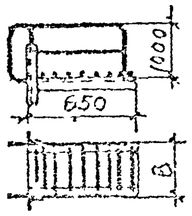	ПХ-7	700	–	2∟L80×60×5	переходов с наружной лестницы на крышу здания	52,4	
	ПХ-9	900	–			57,2	
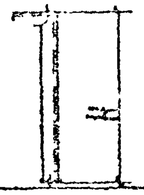	СТХ-22	–	2200	2∟L 80×80×5	вертикальных лестниц	14,7	
	СТ*Х-22	–	2200			14,7	

Расшифровка:
К – колонны; П – площадки; СТ – стойки; СВ – связи
Х – холодногнутый профиль
12 – размеры в дм. 45 – угол наклона лестниц

Таблица 2

Эскиз	Марка	Размеры, мм B	Размеры, мм L	Основной материал	Применять для:	Масса, кг	Примечание
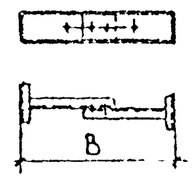	СВ1Х	1020	–	2∟[100×50×4	связи одноярусной колонны со стеной здания	9,2	
		1220	–			9,2	
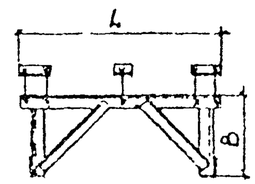	СВ2Х-7,45	1180	3750	2∟L 80×80×5	связи парных колонн со стеной здания	65,3	
	СВ2Х-9,45	1380	3750			68,9	
	СВ2Х-9,66	1180	2226			50,3	
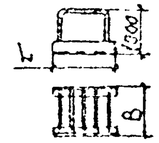	ПГХ-7	700	300	2∟L70×70×5	переходов с наружных лестниц в здание	15,8	
	ПГХ-9	900	300			17,8	

1 *В обозначении марок колонн, площадок, стоек и связей, предназначенных для эксплуатации при температуре $-40°C \geqslant t \geqslant -65°C$ ("северное исполнение") добавляется буква "С"

2. Ведомость расходов стали по видам профилей см 1.450.3-7.94.1-КМ5

Изм.	Кол. уч.	Лист	N док.	Подп.	Дата	1.450.3-7.94.1-КМ5л		
Разраб.		Протопопов				Номенклатура колонн, площадок, стоек и связей из холодногнутых профилей	Стадия	Лист	Листов
Пров.		Адамович					Р		1
Н. контр.		Борзунов					ЦНИИПроектлегконструкция		
Утв.		Кошкин							

Согласовано

Инв. N подл. | Подп. и дата | Взам. инв. N

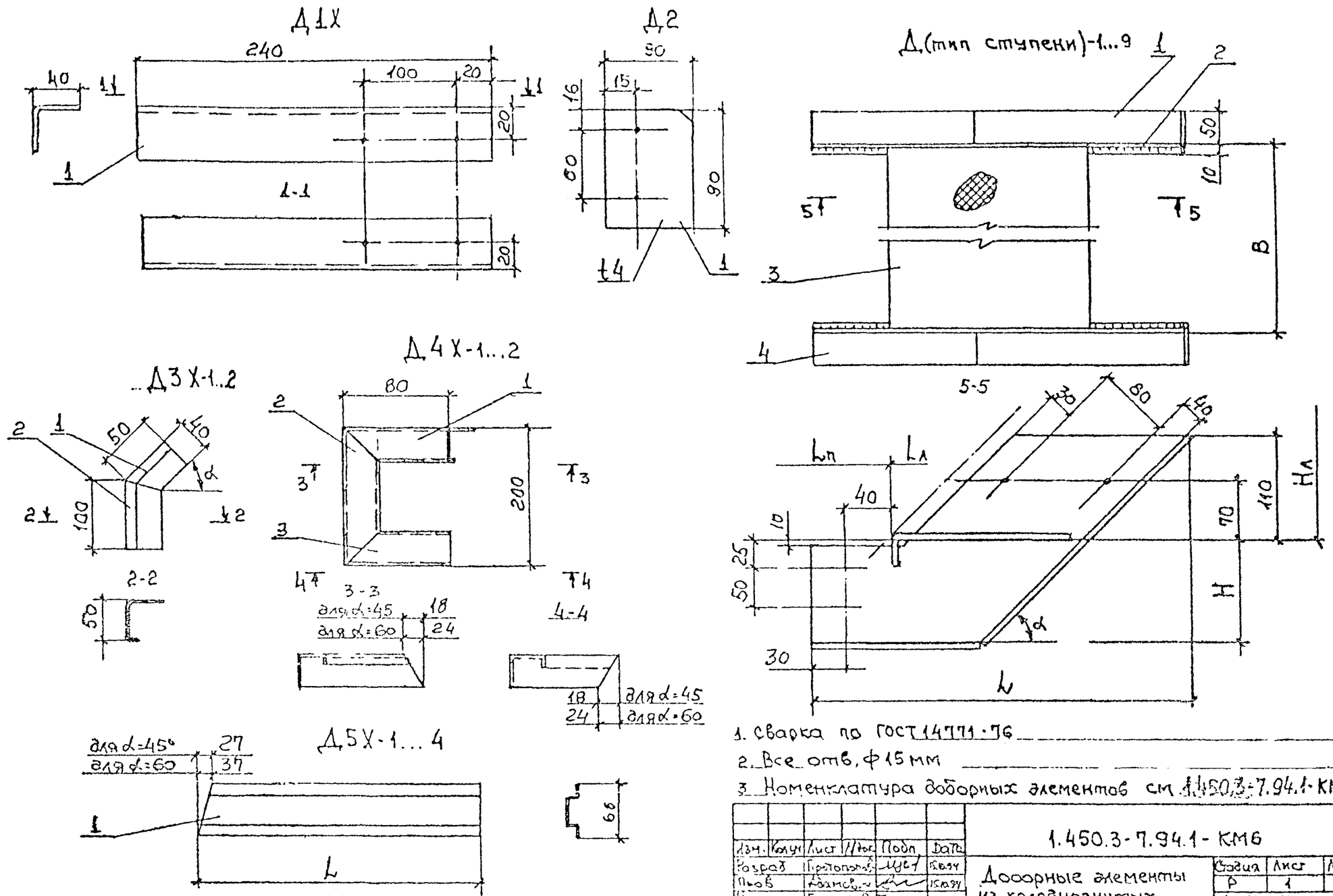

1. Сварка по ГОСТ 14771-76
2. Все отв. ф15 мм
3. Номенклатура доборных элементов см. 1.450.3-7.94.1-КМ6.1

Изм.	Кол.уч.	Лист	№док.	Подп.	Дата	1.450.3-7.94.1-КМ6		
Разраб.		Протопопов			15.09.94	Доборные элементы из холодногнутых профилей	Стадия	Лист	Листов
Пров.		Ковтонюк			15.09.94		Р	1	3
Н.контр.		Барзунов			15.09.94		ЦНИИПроектлегконструкция		
Утв.		Кафтинов			15.09.94				

Согласовано

Взам. инв. №

Подп. и дата

Инв. № подл.

Марка изделия	Поз. дет.	Наименование	Кол.	Масса 1 дет., кг	Масса изделия, кг
Д.тип ступени*	1	-325 x 60 x 4	2	0,6	Масса изделия см. 1.450.3-7.94.1-КМ6.1
	2	-404 x 230 x 4	2	2,9	
	3	Ступень* B=600	1		
	4	-172 x 60 x 4	2	0,3	
Д...-2	1	-353 x 60 x 4	2	0,7	
	2	-404 x 250 x 4	2	3,2	
	3	Ступень B=800	1		
	4	-172 x 60 x 4	2	0,3	
Д...-3	1	-380 x 60 x 4	2	0,7	
	2	-404 x 270 x 4	2	3,4	
	3	Ступень B=600	1		
	4	-172 x 60 x 4	2	0,3	
Д...-4	1	-325 x 60 x 4	2	0,6	
	2	-404 x 230 x 4	2	2,9	
	3	Ступень B=800	1		
	4	-172 x 60 x 4	2	0,3	
Д...-5	1	-353 x 60 x 4	2	0,7	
	2	-404 x 250 x 4	2	3,2	
	3	Ступень B=800	1		
	4	-172 x 60 x 4	2	0,3	

Марка изделия	Поз. дет.	Наименование	Кол.	Масса 1 дет., кг	Масса изделия, кг
Д...-6	1	-380 x 60 x 4	2	0,7	Масса изделия см. 1.450.3-7.94.1-КМ6.1
	2	-404 x 270 x 4	2	3,4	
	3	Ступень B=800	1		
	4	-172 x 60 x 4	2	0,3	
Д...-7	1	-266 x 60 x 4	2	0,5	
	2	-317 x 230 x 4	2	2,3	
	3	Ступень B=600	1		
	4	-184 x 60 x 4	2	0,3	
Д...-8	1	-290 x 60 x 4	2	0,5	
	2	-317 x 250 x 4	2	2,5	
	3	Ступень B=600	1		
	4	-184 x 60 x 4	2	0,3	
Д...-9	1	-312 x 60 x 4	2	0,6	
	2	-317 x 240 x 4	2	2,7	
	3	Ступень B=600	1		
	4	-184 x 60 x 4	2	0,3	

* Тип ступеней подбирать по номенклатуре 1.450.3-7.94.1-КМ1.3

Инв. № подл. | Подпись и дата | Взам. инв. №

Изм.	Кол.уч.	Лист	N док.	Подп.	Дата	1.450.3-7.94.1-КМ6	Лист 2

Марка изделия	Поз дет	Наименование	Кол	Масса 1 дет, кг	Масса изделия, кг
Д1Х-	1	2гн L 40х40х3 L=240	1	0,4	0,4
Д2-1	1	-105 х 90 х 4	1	0,3	0,3
Д3Х-1	1	2гн [50х40х12х2,5 L=50	1	0,1	0,3
Д3Х-2	2	2гн [50х40х12х2,5 L=100	1	0,2	
Д4Х-1	1	2гн [50х40х12х2,5 L=98	1	0,2	0,7
	2	2гн [50х40х12х2,5 L=200	1	0,4	
	3	2гн [50х40х12х2,5 L=80	1	0,1	
Д4Х-2	1	2гн [50х40х12х2,5 L=104	1	0,2	0,7
	2	2гн [50х40х12х2,5 L=200	1	0,4	
	3	2гн [50х40х12х2,5 L=80	1	0,1	
Д5Х-1	1	2гн ⌊ 32х20х17х2 L=584	1	0,8	0,8
Д5Х-2	1	2гн ⌊ 32х20х17х2 L=513	1	0,7	0,7
Д5Х-3	1	2гн ⌊ 32х20х17х2 L=663	1	0,9	0,9
Д5Х-4	1	2гн ⌊ 32х20х17х2 L=578	1	0,8	0,8

Таблица 1

Марка	α	Размеры, мм Б	Н	L	Масса со ступенями типа, кг Ф	В	Р	Примеч
Д(тип ступени)-1(2)	45°	600	120	404	12,5	10,3	12,5	
Д...2		600	140	404	13,3	11,1	13,3	
Д...3		600	160	404	13,7	11,5	13,7	
Д...4	45°	800	120	404	14,1	11,1	13,9	
Д...5		800	140	404	14,9	11,9	14,7	
Д...6		800	160	404	15,3	12,3	15,1	
Д...7	60°	600	120	317	10,5	8,6	11,1	
Д...8		600	140	317	10,9	9,0	11,5	
Д...9		600	160	317	11,5	9,6	12,1	

Таблица 2

Марка	α	L, мм	Масса, кг	Примеч	Марка	α	L	Масса, кг	Примеч
Д1Х(С*)			0,7		Д5Х-1	45°	584	0,8	Hb=1,2 м
Д2-1		105	0,3		Д5Х-2	45°	513	0,7	Hb=1,2 м
Д3Х-1	45°		0,3	–	Д5Х-3	60°	663	0,9	Hb=1,2 м
Д3Х-2	60°		0,3		Д5Х-4	60°	578	0,8	Hb=1,2 м
Д4Х-1	45°	80	0,7						
Д4Х-2	60°	80	0,7						

* В обозначение марок доборных элементов, предназначенных для эксплуатации при температурах -40°С ≥ t ≥ -65°С ("Северное исполнение"), добавляется буква "С"

Изм	Кол.уч	Лист	N док.	Подп	Дата	1.450.3-7.94.1-КМ6-1			
Разраб		Розенфельд			15.04.91	Номенклатура доборных элементов из холодногнутых профилей	Стадия	Лист	Листов
Пров		Ахатович			15.04.91		Р		1
Н.контр		Борзунов			15.04.91		ЦНИИПроектлесконструкция		
Утв		Кошкинов			15.04.91				

Инв. N подл. | Подп. и дата | Взам. инв. N

Изм	Кол.уч	Лист	N док.	Подп	Дата	1.450.3-7.94.1-КМ6	Лист 3

Формат А3

МГП «Информрекламиздат»